„ING – INVEST“ d.o.o.
Danilovgrad, Crna Gora
Inženjering i konsalting
+382 20 665 703
info@inginvest.me
www.inginvest.me

Elektronski potpis projektanta	Elektronski potpis revidenta
Ilija Radulović Digitally signed by Ilija Radulović DN: c=ME, ou=Pravno lice, 2.5.4.97=VATME-02258633, o=Ing-Invest doo Danilovgrad, serialNumber=29956, givenName=Ilija, sn=Radulović, cn=Ilija Radulović Date: 2019.08.09 15:46:40 +02'00'	

INVESTITOR: "BELLEVUE HOTELS GROUP" D.O.O. iz Budve

OBJEKAT: Uredjenje dijela obale- izgradnja kupališta

LOKACIJA: Kupalište 12A, na kat. parceli 1448 i dijelu kat. parcele 1449, KO Bečići, Opština Budva

VRSTA TEHNIČKE DOKUMENTACIJE: IDEJNO REŠENJE

DIO TEHNIČKE DOKUMENTACIJE: A_ARHITEKTURA

PROJEKTANT: "ING-INVEST" D.O.O. DANILOVGRAD

ODGOVORNO LICE: Arh. Ilija Radulović, dipl.inž.

GLAVNI INŽENJER: Arh. Ilija Radulović dipl.inž.
br.lic. UPI 107/7-575/2

21. jun 2019.

SPISAK KNJIGA TEHNIČKE DOKUMENTACIJE

KNjIGA 1/1 A_ARHITEKTURA

SADRŽAJ DIJELA TEHNIČKE DOKUMENTACIJE

1. OPŠTA DOKUMENTACIJA

1.1. Izvod iz centralnog registra privrednih subjekata za preduzeće "ING-INVEST" D.O.O. DANILOVGRAD
1.2. Licenca preduzeća "ING-INVEST" D.O.O. DANILOVGRAD za izradu dijela tehničke dokumentacije
1.3. Licenca odgovornog projektanta
1.4. Izjava odgovornog projektanta da je tehnička dokumentacija izrađena u skladu sa važećim zakonima i propisima

2. PROJEKTNI ZADATAK

3. URBANISTIČKO-TEHNIČKI USLOVI

4. TEKSTUALNA DOKUMENTACIJA

4.1. Tehnički opis

5. GRAFIČKA DOKUMENTACIJA

A.00	Geodetska podloga_	R=1:200
A.01	Situacija	R=1:200
A.02	Plažni mobilijar	R=1:200

6. PERSPEKTIVNI PRIKAZI

„ING – INVEST“ d.o.o.
Danilovgrad, Crna Gora
Inženjering i konsalting
+382 20 665 703
info@inginvest.me
www.inginvest.me

1

OPŠTA DOKUMENTACIJA

D.O.O."BELLEVUE HOTELS GROUP"
Broj 01-177/19
Budva, 09.08. 2019 god.

D.O.O. "ING INVEST"
Broj: 433/19
Danilovgrad, 23.04. 2019 god.

UGOVOR O IZRADI PROJEKTA

UGOVORNE STRANE:

NARUČILAC – **„Bellevue hotels group“ d.o.o. Budva, PIB 02415828, koga zastupa izvršni direktor Selim Kolar** (u daljem tekstu: **Naručilac)** s jedne strane,

i

PROJEKTANT- „ING- INVEST“ doo Danilovgrad, PIB 02258633, koga zastupa izvršni direktor Ilija Radulović, (u daljem tekstu: **Izvršilac),** s druge strane

PREDMET UGOVORA

Član 1.

Ugovorne strane su saglasne da je predmet ovog ugovora izrada projektne dokumentacije za plažni bar sa terasom, cca 250m², u sklopu kompleksa hotela na UP 2.2, kat.parc. 1005/2 KO Bečići u okviru bloka 28 kvart 1 DUP „Bečići“, Opština Budva i izrada projektne dokumentacije za pripadajuću hotelsku plažu, kupalište 12A na kat.parc. 1449 KO Bečići, Opština Budva

Član 2.

Projektovanje će se vršiti u skladu sa važećim tehničkim propisima, standardima i uslovima za ovu vrstu objekata i pravilima struke, a na osnovu ponude projektanta.

Član 3.

Izvršilac se obavezuje da sa aktivnostima predviđenim čl.1. ovog ugovora otpočne odmah nakon uvođenja u posao od strane Naručioca.
Pod uvođenjem u posao podrazumeva se:

- Pribavljanje svih podloga postoćeg stanja, uvid situacije na terenu, i izrada projektnog zadatka potpisanog od strane Investitora.
- Potpisivanje predmetnog Ugovora

Projektant se obavezuje da izradi projektnu dokumentaciju iz čl. 1. u roku od 6 (šest) mjeseci od dana zaključenja ovog ugovora.

Član 4.

Izvršilac će za potrebe izvršenja preuzetog posla angažovati tim svojih stručnjaka.

Prilikom izrade projekata, crteža i drugih propratnih materijala Izvršilac će se konsultovati sa Naručiocem i postupati po eventualnim dodatnim zahtevima za izmenu projektne dokumentacije koji mogu naknadno proizaći uz usaglašavanje sa vremenskim planom. Izvršilac će omogućiti Naručiocu uvid u dokumentaciju za sve vreme trajanja ovog ugovora.

Član 5.

Izvršilac se obavezuje da učestvuje u svim fazama revizije projektne dokumentacije i postupi po svim primedbama revidenta.

Član 6.

U slučaju više sile ugovarači neće odgovarati za neizvršenje predmeta ovog ugovora. Ugovarač pogodjen slučajem više sile obavestiće drugog ugovarača o istom u roku od 5 dana od dana nastanka više sile, pismenim putem.

Član 7.

U slučaju da jedna ugovorna strana ne izvršava preuzete obaveze, drugi ugovarač može da raskine ugovor, uz pismeno obaveštenje drugoj ugovornoj strani.

Član 8.

Projekat se smatra završenim kada su urađene sve dogovorene faze Projekta i kada dobije pozitivan nalaz Revidentskog tima

Član 9.

Izmene i dopune ovog Ugovora mogu se vršiti uz prethodni pismeni sporazum između ugovornih strana, koji se kao Aneks prilaže ovom Ugovoru.

Član 10.

Za sve što nije predviđeno ovim Ugovorom, primenjivaće se odredbe pozitivnih propisi

Član 11.

Ovaj Ugovor, pravno i valjano zaključen i potpisan od strane označenih ovlašćenih predstavnika ugovornih strana, sačinjen je u 4 (četiri) istovjetna primjerka, od kojih Naručilac zadržava 2 (dva) primjerka, a Izvršilac 2 (dva) primjerka.

Ugovorne strane saglasno izjavljuju da su ugovor pročitale, razumjele i da ugovorene odredbe u svemu predstavljaju izraz njihove stvarne volje.
Ugovor stupa na stranu danom potpisa obe ugovorne strane

NARUČILAC:
"Bellevue Hotels group"d.o.o.
Izvršni direktor: Selim Kolar

IZVRŠILAC:
"Ing- invest"d.o.o.
Izvršni direktor: Ilija Radulović

1.1.

IZVOD IZ CENTRALNOG REGISTRA PRIVREDNIH SUBJEKATA ZA PREDUZEĆE "ING-INVEST" D.O.O. DANILOVGRAD

IZVOD IZ CENTRALNOG REGISTRA PRIVREDNIH SUBJEKATA PORESKE UPRAVE

Registarski broj 5 - 0108212 / 017 Datum registracije: 14.08.2002.
PIB: 02258633 Datum promjene podataka: 29.06.2015.

DRUŠTVO ZA GRAĐEVINARSTVO, INŽENJERING, TRGOVINU I PROMET ROBA I USLUGA "ING-INVEST" D.O.O. DANILOVGRAD

Broj važeće registracije: /017

Skraćeni naziv: ING-INVEST
Telefon:
eMail:
Datum zaključivanja ugovora: 08.02.1997.
Datum donošenja Statuta: 08.02.1997. Datum promjene Statuta: 19.06.2015.
Adresa glavnog mjesta poslovanja:
Adresa za prijem službene pošte: VELIZARA ŠKEROVIĆA 1 DANILOVGRAD
Adresa sjedišta: VELIZARA ŠKEROVIĆA 1 DANILOVGRAD
Pretežna djelatnost: 7112 Inženjerske djelatnosti i tehnicko savjetovanje
Obavljanje spoljno-trgovinskog poslovanja: NE
Oblik svojine: Privatna
Porijeklo kapitala: Domaći
Upisani kapital: 0,00Euro (Novčani Euro, nenovčani Euro)
Stari registarski broj: 1-15587-00

OSNIVAČI:

ILIJA RADULOVIĆ 0907984210294
Uloga: Osnivač
Udio: 100% Adresa: PAŽIĆI B.B. DANILOVGRAD CRNA GORA

LICA U DRUŠTVU:

ILIJA RADULOVIĆ 0907984210294

Adresa: PAŽIĆI B.B. DANILOVGRAD
Uloga: Ovlašćeni zastupnik
Ovlašćenja u prometu: Neograničeno ( )
Ovlašćen da djeluje: POJEDINAČNO ( )

ILIJA RADULOVIĆ 0907984210294

Adresa: PAŽIĆI B.B. DANILOVGRAD
Uloga: Izvršni direktor
Ovlašćenja u prometu: Neograničeno ( )
Ovlašćen da djeluje: POJEDINAČNO ( )

Izdato: 02.10.2017 godine u 09:59h

CRNA GORA - MINISTARSTVO FINANSIJA - POREZNA UPRAVA - MP - 9/1 - PODGORICA

za **NAČELNICA**

Dušanka Vujisić

Klasalica

1.2.

LICENCA PREDUZEĆA "ING-INVEST" D.O.O. DANILOVGRAD
ZA IZRADU DIJELA TEHNIČKE DOKUMENTACIJE

CRNA GORA

MINISTARSTVO ODRŽIVOG RAZVOJA
I TURIZMA

DIREKTORAT ZA INSPEKCIJSKI NADZOR I
LICENCIRANJE
Direkcija za licenciranje
Broj: UPI 107/7-294/7
Podgorica, 03.09.2018. godine

» ING INVEST » D.O.O.

Ul.Velizara Škerovića br.1
DANILOVGRAD

U prilogu ovog akta,dostavlja Vam se rješenje, broj i datum gornji.

OVLAŠĆENO SLUŽBENO LICE
Pavićević Nataša

Dostavljeno:
- Naslovu;
- a/a.

MINISTARSTVO ODRŽIVOG RAZVOJA I TURIZMA
DIREKTORAT ZA INSPEKCIJSKI NADZOR
I LICENCIRANJE
Direkcija za licenciranje
Broj: UPI 107/7-294/7
Podgorica, 03.09.2018. godine

Ministarstvo održivog razvoja i turizma, rješavajući po zahtjevu » ING-INVEST« D.O.O.Danilovgra, za izmjenu licence projektanta i izvođača radova, broj UPI 107/7-294/5 od 10.02.2018.godine, na osnovu člana 135 st. 1 i 2 Zakona o planiranju prostora i izgradnji objekata ("Službeni list Crne Gore " br. 64/17) i člana 46 stav 1 Zakona o upravnom postupku ("Službeni list Crne Gore " br. 56/14, 20/15, 40/16 i 37/17), donosi

R J E Š E NJ E

1. IZDAJE SE » ING-INVEST« D.O.O.Danilovgrad, LICENCA projektanta i izvođača radova.

2. Ova Licenca se izdaje na 5 (pet) godina.

O b r a z l o ž e nj e

Aktom, br.UPI 107/7-294/6 od 26.07.2018.godine, » ING-INVEST« D.O.O.Danilovgrad, obratilo se ovom ministarstvu zahtjevom za izmjenu licence projektanta i izvođača radova, br.107/7-294/5 od 10.02.2018.godine, na način što će se ista izdati na osnovu sledećih licenci ovlašćenih inženjera, izdatih od strane ovog ministarstva i to: Ilija Radulović, diplomirani inženjer arhitekture-stepen specijaliste, Spec. Sci.arhitektura, iz Danilovgrada; Nikola Đuranović, diplomirani inženjer građevinarstva-konstruktivni smjer, iz Podgorice, Enes Zejnilović, diplomirani inženjer elektrotehnike-stepen specijaliste: energetika i automatika, iz Podgorice i Milić Perović, diplomirani mašinski inženjer, smjer specijaliste, mašinstvo, iz Podgorice.

Uz zahtjev imenovano privredno društvo, dostavilo je ovom ministarstvu sledeće dokaze:

Rješenje Ministarstva održivog razvoja i turizma, broj UPI 107/7-575/2 od 29.03.2018.godine, kojim je Radulović Iliji, iz Danilovgrada, diplomiranom inženjeru arhitekture iz , izdata licenca ovlašćenog inženjera za obavljanje djelatnosti izrade tehničke dokumentacije i građenje objekata; Rješenje Ministarstva održivog razvoja i turizma, broj UPI 105/2175-110/2 od 12.01.2018.godine, kojim je Đuranović Nikoli, iz Podgorice, diplomiranom inženjeru građevinarstva- konstruktivni smjer iz Podgorice, izdata licenca ovlašćenog inženjera za obavljanje djelatnosti izrade tehničke dokumentacije i građenje objekata; Ugovor o radu, zaključen između poslodavca » Ing-Invest » Danilovgrad, od 01.11.2012.godine i zaposlenog Đuranović Nikole, iz Podgorice, gdje je u članu 2 Ugovora, imenovani ovim Ugovorom zasnovao radni odnos u navedeno privredno društvo na neodređeno vrijeme od 40 radnih časova, počev od 01.11.2012.godine; Rješenje Ministarstva održivog razvoja i turizma, broj UPI 105/2175-105/2 od 17.01.2018.godine, kojim je Zejnilović Enesu, iz Podgorice, diplomiranom inženjeru elektrotehnike- stepen specijalista: energetika i automatika, izdata licenca ovlašćenog inženjera za obavljanje djelatnosti izrade tehničke dokumentacije i građenje objekata; Ugovor o radu, zaključen između poslodavca » Ing-Invest » Danilovgrad, od 01.04.2015.godine i zaposlenog Zejnilović Enesa, iz Podgorice, gdje je u članu 3 Ugovora, imenovani ovim Ugovorom zasnovao radni odnos u navedeno privredno društvo na neodređeno vrijeme od 40 radnih

časova, počev od 16.04.2015.godine; odsjek konstrukcije, iz Podgorice, izdata licenca ovlašćenog inženjera za obavljanje djelatnosti izrade tehničke dokumentacije i građenje objekata; Ugovor o radu, zaključen između poslodavca » Ing-Invest » Danilovgrad, broj: 284/18 od 28.03.2018.godine i zaposlenog: Rješenje Ministarstva održivog razvoja i turizma, broj UPI 105/2175-108/2 od 12.01.2018.godine, kojim je Perović Milića, iz Podgorice, diplomiranom mašinskom inženjeru, smjer specijaliste-mašinstvo, izdata licenca ovlašćenog inženjera za obavljanje djelatnosti izrade tehničke dokumentacije i građenje objekta; Ugovor o radu na neodređeno vrijeme, zaključen između poslodavca » Ing-Invest » Danilovgrad od 01.03.2015.godine i zaposlenog: Perović Milića, iz Podgorice, gdje je u članu 2 Ugovora, imenovani ovom Ugovorom zasnovao radni odnos u navedeno privredno društvona neodređeno vrijeme, počev od 01.03.2015.godine; Izvod iz Centralnog Registra Privrednih subjekata Poreske uprave za imenovano privredno društvo, Registarski broj: 5-0108212/007 od 17.01.2018.godine, sa pretežnom djelatnošću, šifra: 7112: Inženjerske djelatnosti i tehničko savjetovanje.

Ministarstvo održivog razvoja i turizma, razmotrilo je podnijeti zahtjev pa je odlučilo kao u dispozitivu ovog rješenja, a ovo sa sledećih razloga:

Naime, članom 122 stav 1 Zakona o planiranju prostora i izgradnji objekata (»Službeni list Crne Gore » br. 64/17), propisano je da privredno društvo koje izrađuje tehničku dokumentaciju (projektant), odnosno privredno društvo koje gradi objekat (izvođač radova), dužno je da za obavljanje djelatnosti izrade tehničke dokumentacije dijela tehničke dokumentacije, odnosno građenje ili izvođenje pojedinih radova ovlašćeni inženjer može da bude fizičko lice koje obavlja poslove izrade tehničke dokumentacije odnosno građenje ili izvođenje pojedinih vrsta radova na građenju objekta, ima najmanje jednog zaposlenog ovlašćenog inženjera po vrsti projekta, koji izrađuje i to: arhitektonski, građevinski, elektrotehnički i mašinski projekat, odnosno vrsti radova koje izvodi na osnovu tih projekata.Stavom 2 istog člana Zakona, propisano je da obavljanje pojedinih poslova iz stava 1 ovog člana, projektant, odnosno izvođač radova može da obezbijedi na osnovu zaključenog ugovora sa drugim privrednim društvom koje ima zaposlenog ovlašćenog inženjera za određenu vrstu projekta, odnosno radova.

Članom 3 stav 1 tačka 3 Pravilnika o načinu i postupku izdavanja, mirovanja licence i načinu vođenja registara licenci („ Službeni list Crne Gore „ br. 79/17), utvrđene su vrste licenci, a između ostalih i licenca projektanta i izvođača radova, koja se izdaje privrednom društvu za obavljanje djelatnosti izrade tehničke dokumentacije i građenje objekta.

Članom 5 stav 1 tač. 1-2. Pravilnika, utvrđeno je da se u postupku izdavanja licence projektanta, odnosno izvođača radova, provjerava: 1) da li podnosilac zahtjeva u radnom odnosu ima zaposlenog ovlašćenog inženjera i licencu ovlašćenog inženjera.

Članom 137 stav 2 Zakona, propisano je da se licenca za privredno društvo, izdaje se na pet godina.

Rješavajući po predmetnom zahtjevu, a na osnovu uvida u dostavljene dokaze, ovo ministarstvo nalazi, da su se u konkretnoj pravnoj stvari stekli uslovi za primjenu čl. 122 stav 1 i 135 stav 2 Zakona o planiranju prostora i izgradnji objekata, a u vezi čl 3 stav 1 tač. 1 i čl. 4 Pravilnika o načinu i postupku izdavanja, mirovanja licence i načinu vođenja registara licenci.

Saglasno izloženom, riješeno je kao u dispozitivu ovog rješenja.

PRAVNA POUKA: Protiv ovog rješenja može se pokrenuti upravni spor tužbom kod Upravnog suda Crne Gore u roku od 20 dana od dana prijema istog.

OVLAŠĆENO SLUŽBENO LICE
Nataša Pavićević

1.3.

LICENCA ODGOVORNOG PROJEKTANTA

CRNA GORA

MINISTARSTVO ODRŽIVOG RAZVOJA
I TURIZMA

Direktorat za inspekcijske poslove
i licenciranje
Direkcija za licence
Broj: UPI 107/7-575/2
Podgorica, 29.03.2018.godine

ILIJA RADULOVIĆ

DANILOVGRAD
Pažići, bb

U prilogu dopisa dostavljamo vam rješenje, broj i datum gornji.

OVLAŠĆENO SLUŽBENO LICE

Nataša Pavićević

Dostavljeno:

- Naslovu:
- a/a

MINISTARSTVO ODRŽIVOG RAZVOJA I TURIZMA
DIREKTORAT ZA INSPEKCIJSKI NADZOR
I LICENCIRANJE
Direkcija za licenciranje
Broj: UPI 107/7-575/2
Podgorica, 29.03.2018. godine

Ministarstvo održivog razvoja i turizma, rješavajući po zahtjevu ILIJE RADULOVIĆA, stepen specijaliste Spec.Sci.arhitektura iz Danilovgrada, za izdavanje licence za ovlašćenog inženjera, na osnovu člana 135 st. 1 i 2 Zakona o planiranju prostora i izgradnji objekata ("Službeni list Crne Gore " br. 64/17) i člana 46 stav 1 Zakona o upravnom postupku ("Službeni list Crne Gore " br. 56/14, 20/15, 40/16 i 37/17), donosi

R J E Š E NJ E

1. IZDAJE SE ILIJI RADULOVIĆ, stepen specijaliste Spec.Sci.arhitektura iz Danilovgrada, LICENCA ovlašćenog inženjera za obavljanje djelatnosti izrade tehničke dokumentacije i građenje objekta.

2. Ova Licenca se izdaje na neodređeno vrijeme.

O b r a z l o ž e nj e

Aktom, br.UPI 107/7-575/1 od 15.02.2018.godine, ILIJA RADULOVIĆ, stepen specijaliste Spec.Sci.arhitektura iz Danilovgrada, obratio se ovom ministarstvu zahtjevom za izdavanje licence ovlašćenog inženjera za obavljanje djelatnosti izrade tehničke dokumentacije i građenje objekta.

Uz zahtjev imenovani je ovom ministarstvu dostavio sledeće dokaze:

- Ovjerenu fotokopiju Diplome Postdiplomskim specijalističkim akademskim studija – Arhitektonskog fakulteta – Univerziteta Crne Gore– stepen specijaliste Spec.Sci arhitektura, br.23 od 18.09.2009.godine;
- Ovjerena fotokopija radne knjižice;
- Ovjerena fotokopija lične karte;
- Rješenje Inženjerske komore Crne Gore, br.01-312/4 od 09.04.2013.godine, kojim je ILIJI RADULOVIĆ, stepen specijaliste Spec.Sci.arhitektura iz Danilovgrada, izdata licenca odgovornog projektanta za izradu projekata arhitekture objekata, projekata unutrašnje arhitekture, projekata unutrašnjih instalacija vodovoda i kanalizacije i projekata uređenja terena,kao djelova tehničke dokumentacije;
- Rješenje Inženjerske komore Crne Gore, br.01-312/4 od 09.04.2013.godine, kojim je ILIJI RADULOVIĆ, stepen specijaliste Spec.Sci.arhitektura iz Danilovgrada, izdata licenca, izdata licenca odgovornog inženjera za izvođenje građevinskih i građevinsko –zanatskih radova na arhitektonskim objektima,

radova unutrašnje arhitekture, radova na unutrašnjim instalacijama vodovoda i kanalizacije i radova na uređenju terena;

- Ugovor o radu na neodređeno vrijeme, zaključen između »ING – INVEST« DOO – Danilovgrad i ILIJE RADULOVIĆ, stepen specijaliste Spec.Sci.arhitektura iz Danilovgrada, od 01.10.2009.godine;
- Potvrda – referenc lista za ILIJU RADULOVIĆ, stepen specijaliste Spec.Sci.arhitektura iz Danilovgrada, izdata od strane »ING – INVEST« DOO – Danilovgrad, br.139/18 od 14.02.2018.godine;
- Uvjerenje Ministarstva pravde, br.05/2-72-2510/18 od 20.03.2018.godine, kojim se potvrđuje da u kaznenoj evidenciji ne postoje podaci o osuđivanosti za imenovanog;

Ministarstvo održivog razvoja i turizma, razmotrilo je podnijeti zahtjev pa je odlučilo kao u dispozitivu ovog rješenja, a ovo sa sledećih razloga:

Naime, članom 123 stav 1 Zakona o planiranju prostora i izgradnji objekata (»Službeni list Crne Gore » br. 64/17), propisano je da ovlašćeni inženjer može da bude fizičko lice koje obavlja poslove izrade tehničke dokumentacije odnosno građenje objekta, odgovarajuće struke, sa visokim obrazovanjem, odnosno najmanje kvalifikacijom VII1 podnivoa okvira kvalifikacije i najmanje tri godine radnog iskustva na stručnim poslovima izrade tehničke dokumentacije i građenja objekta.

Članom 3 stav 1 tačka 1 Pravilnika o načinu i postupku izdavanja, mirovanja licence i načinu vođenja registara licenci („ Službeni list Crne Gore „ br. 79/17), utvrđene su vrste licenci, a između ostalih i licenca ovlašćenog inženjera koja se izdaje fizičkom, licu za obavljanje djelatnosti izrade tehničke dokumentacije i građenje objekta.

Članom 4 stav 1 tač. 1-4. Pravilnika, utvrđeno je da se u postupku izdavanja licence ovlašćenog inženjera, provjerava: 1) identitet podnosioca zahtjeva; 2) da li podnosilac zahtjeva posjeduje visoko obrazovanje, odnosno najmanje kvalifikacije VII1 podnivoa okvira kvalifikacija, odnosno da li je izvršeno priznavanje inostrane obrazovne isprave najmanje kvalifikacije VII1 podnivoa okvira kvalifikacija; 3) da li podnosilac zahtjeva ima najmanje tri godine radnog iskustva na stručnim poslovima izrade tehničke dokumentacije i građenju objekta sa visokim obrazovanjem, odnosno najmanje kvalifikacije VII1 podnivoa okvira kvalifikacije i 4) da li je podnosilac zahtjeva osuđivan za krivično djelo za koje se gonjenje preduzima po službenoj dužnosti.

Stavom 3 istog člana Pravilnika, utvrđeno je da se radno iskustvo u smislu stava 1 tačka 3 ovog člana, smatra radno iskustvo u svojstvu saradnika na izradi tehničke dokumentacije na građenju objekta, odnosno izvođenja pojedinih radova na građenju objekta. Stavom 4 istog člana Pravilnika, utvrđeno je da se izuzetno od stava 3 ovog člana, fizičkom licu koje posjeduje licencu za izradu tehničke dokumentacije i građenje objekata, izdatu po propisima koji su važili do donošenja ovog propisa, radno iskustvo može dokazati na osnovu uvida u dokumentaciju koja je bila osnov za njeno izdavanje.
Članom 137 stav 1 Zakona, propisano je da se licenca za fizičko lice izdaje na neodređeno vrijeme.

Rešavajući po predmetnom zahtjevu, a na osnovu uvida u dostavljene dokaze, ovo ministarstvo nalazi, da su se u konkretnoj pravnoj stvari stekli uslovi za primjenu čl. 123 stav 1 i 135 stav 2 Zakona o planiranju prostora i izgradnji objekata, a u vezi čl 3 stav 1 tač. 1 i čl. 4 Pravilnika o načinu i postupku izdavanja, mirovanja licence i načinu vođenja registara licenci.

Saglasno izloženom, riješeno je kao u dispozitivu ovog rješenja.

PRAVNA POUKA: Protiv ovog rješenja može se pokrenuti upravni spor tužbom kod Upravnog suda Crne u roku od 20 dana od dana prijema istog.

OVLAŠĆENO SLUŽBENO LICE

Nataša Pavićević

1.4. IZJAVA ODGOVORNOG PROJEKTANTA DA JE TEHNIČKA DOKUMENTACIJA IZRAĐENA U SKLADU SA VAŽEĆIM ZAKONIMA I PROPISIMA

„ING – INVEST“ d.o.o.
Danilovgrad, Crna Gora
Inženjering i konsalting
+382 20 665 703
info@inginvest.me
www.inginvest.me

IZJAVA ODGOVORNOG PROJEKTANTA DA JE TEHNIČKA DOKUMENTACIJA IZRAĐENA U SKLADU SA VAŽEĆIM ZAKONIMA I PROPISIMA

(objekat)

Uredjenje dijela obale – izgradnja kupališta

(lokacija)

Kupalište 12A, na kat. parceli 1448 i dijelu kat. parcele 1449, KO Bečići,
Opština Budva

(vrsta i dio tehničke dokumentacije)

IDEJNO REŠENJE ARHITEKTURE

(odgovorni projektant)

Arh. Ilija Radulović dipl.inž.

I Z J A V LJ U J E M,

da je ovaj projekat urađen u skladu sa:

- Zakonom o planiranju prostora i izgradnji objekata (“Sl. List Crne Gore” br.64/2017);
- posebnim zakonima koji uređuju ovu oblast;
- propisima donesenim na osnovu Zakona o planiranju prostora i izgradnji objekata(“Sl. List Crne Gore” br.64/2017);
- propisima čija je obaveza donošenja propisana posebnim zakonima, a koji direktno ili na drugi način utiču na osnovne zahtjeve za objekte;
- pravilima struke i
- urbanističko-tehničkim uslovima.

(potpis odgovornog projektanta)

Podgorica, 21/6/2019 MP
(mjesto i datum)

(potpis odgovornog lica)

2

PROJEKTNI ZADATAK

Projektni zadatak

Za izradu tehničke dokumentacije – idejnog rješenja uredjenja dijela obale, izgradnje kupališta 12A, na kat. parceli 1448 i dijelu kat. parcele 1449, KO Bečići, Opština Budva

Izraditi idejni projekat za kupalište u skladu sa UTU i aktualnim propisima i standardima.

Predvidjeti plažni prostor sa plažnim mobilijarom. Zelenu zonu formirati uz šetalište. Na sjeverozapadnom dijelu predvidjeti otvoreni šank, kao i tuševe i toalate. Osim mobilijara, na plaži predvidjeti dovoljan broj kabina za presvlačenje i kanti za otpatke.

Popločanje šetališta obložiti sitnoštokovanim pločama debljine 3cm na cementnom malteru, ispod kojih se nalazi sloj za pad. Pristupne plažne staze predvidjeti od drveta. Na ulazu obezbijediti prostor za portira.

INVESTITOR:

"BELLEVUE HOTELS GROUP" D.O.O. iz Budve

_____

„ING – INVEST“ d.o.o.
Danilovgrad, Crna Gora
Inženjering i konsalting
+382 20 665 703
info@inginvest.me
www.inginvest.me

3

URBANISTIČKO-TEHNIČKI USLOVI

D.O.O."BELLEVUE HOTELS GROUP"
Broj 01-93/19
Budva, 07.05 2019 god.

URBANISTIČKO - TEHNIČKI USLOVI

1.	**CRNA GORA** **JAVNO PREDUZEĆE ZA UPRAVLJANJE MORSKIM DOBROM CRNE GORE** **Broj:0206-882/4** **Budva, 18.04.2019. godine**	JP MD JAVNO PREDUZEĆE ZA UPRAVLJANJE MORSKIM DOBROM CRNE GORE
2.	**JAVNO PREDUZEĆE ZA UPRAVLJANJE MORSKIM DOBROM CRNE GORE - BUDVA** na osnovu člana 1 Uredbe o izmjeni uredbe o povjeravanju poslova iz nadle`nosti Ministarstva odrzivog razvoja i turizma Javnom preduzeću za upravljanje morskim dobrom i Javnom preduzeću nacionalni parkovi Crne Gore (Službeni list CG, br. 87/18 od 31.12.2018.g.), Programa privremenih objekata u zoni morskog dobra za period 2019-2023 br: 206/187 od 25.12.2018.god., Atlasa Crnogorskih plaža i kupališta za period od 2019-2023.g., a u vezi sa članom 116, 117 i 74 Zakona o planiranju prostora i izgradnji objekata (Službeni list CG, br. 064/17), Pravilnikom o bližim uslovima za postavljanje odnosno građenje privremenih objekata, uređaja i opreme (Službeni list CG, br. 043/18) i člana 7. Zakona o morskom dobru (Službeni list RCG, br. 14/92), Pravilnika o uslovima koje moraju ispunjavati uređena i izgrađena kupališta (Službeni list RCG, br. 20/08, 20/09, 25/09, 04/10, 61/10, 26/11), izdaje:	
3.	**URBANISTIČKO-TEHNIČKE USLOVE** **za izradu tehničke dokumentacije**	
	za postavljanje privremenih objekata na kupalištu označenom br. **12A** u opštini Budva predviđeni - Programom privremenih objekata u zoni morskog dobra u opštini Budva za period 2019. - 2023. god. i Atlasom Crnogorskih plaža i kupališta za period od 2019-2023.g	
4.	**PODNOSILAC ZAHTJEVA-KORISNIK:**	**„BELLEVUE HOTELS GROUP" D.O.O. iz Budve**
5.	**PLANIRANO STANJE**	
5.1	**Namjena parcele odnosno lokacije i površine**	
	-U sklopu uređenog kupališta 12A propisuju se urbanistički uslovi za postavljanje montažno-demontažnih i pokretnih, privremenih objekata kao i otvorenih površina u funkciji privremenog objekta koji se mogu postavljati za potrebe uređenih kupališta Na pješčanom dijelu odnosno prirodnoj obali u sklopu uređenih kupališta nije dozvoljeno postavljanje nepokretnih privremenih objekata; Na uređenim kupalištima je moguće postaviti rampe za ulazak u more lica sa invaliditetom, u skladu sa prostornim mogućnostima, bez potrebe unošenja lokacija u grafički dio Programa.	

Montažno-demontažni privremeni objekti na kupalištu se nakon sezone mogu ukloniti sa površine kupališta ili ostaviti na kupalištu uz obavezno konzerviranje u skladu sa smjernicama za konzerviranje privremenih objekata koje su dio ovog Programa;

Urbanistički uslovi za postavljanje spasilačke osmatračnice i spasilačkog punkta

Spasilačka osmatračnica i spasilački punkt postavljaju se na djelovima kupališta sa većom koncentracijom kupača, na pozicijama koje obezbjeđuju dobru preglednost kupališta i akvatorijuma, po mogućnosti na prirodnom uzvišenju.
Površina spasilačke osmatračnice u osnovi može biti do 4m2
Spasilački punkt je otvoreni prostor u funkciji privremenog objekta koji se određuje na većim kupalištima, na svakih 50m dužine kupališta, između dvije kule, u neposrednoj blizini vode, na koji se u toku dnevnog radnog vremena kupališta smješta spasilačka oprema potrebna za hitnu intervenciju (dvogled, bova za spašavanje, signalizacione zastave, oprema za prvu pomoć). Nakon dnevnog radnog vremena ova se oprema uklanja sa kupališnog dijela. (Tehnička dokumentacija: Idejno rješenje).

Informativna zastava

Informativna zastava se postavlja na spasilačkoj kuli i/ili spasilačkom punktu i može biti u tri boje (zelena, žuta i crvena).
Informativna zastava može da sadrži i informativni natpis o kupalištu (plava zastavica).
Kraći rubovi zastave moraju biti najmanje 0,75 m dužine. Omjer između dužine i širine mora biti najmanje 2:1.
Informativna zastava se postavlja na jarbolu na mjestu koje je vidljivo većini korisnika kupališta.
Visina jarbola ne smije biti manja od 5 m.
Tehnička dokumentacija: Fotodokumentacija.

Informativna tabla za korisnike kupališta

Informativne table na kupalištu su sljedećih dimenzija:
1) tabla sa informacijama o kupalištu, dimenzija konstrukcije 260 x 100 cm i dimenzija table 100x100cm;
2) tabla sa informacijama o plažnom redu, dimenzija 70 x 130cm;

3) tabla sa informacijama o bezbjednosti kupača, dimenzija 100x150 cm.
Konstrukcija informativne table za korisnike kupališta je metalna, pričvršćena za tlo na način primjeren postojećoj podlozi.
Tehnička dokumentacija: Idejno rješenje

Sanitarni objekti za potrebe kupališta

Uz predviđeni ugostiteljski objekat, uz uređeno kupalište i u njegovom zaleđu, gdje za to postoje infrastrukturni priključci može se odobriti postavljanje montažno demontažnih sanitarnih objekata u površinama srazmjerno veličini ugostiteljskog objekta, odnosno kupališta i zakonskim propisima. Na kupalištima i u njihovom zaleđu sanitarni objekti mogu biti i kontejnerskog tipa;
Tehnička dokumentacija: Idejno rješenje ili tipski projekat

UTU za postavljanje pokretnih privremenih objekata na kupalištima

Pokretni privremeni objekti, odnosno oprema i uređaji koji se mogu naći na kopnenom dijelu kupališta su: kabine za presvlačenje, plažni tuševi, pokretni toaleti, mobilni sanitarni blok, sef na kupalištu, plažni mobilijar, dječje igralište. Navedena oprema i uređaji se, za razliku od montažno-demontažnih objekata, nakon završetka sezone uklanjaju sa kupališta;

Za kabine za presvlačenje, ležaljke, suncobrane, plažne stočiće i sl. potrebno je obezbijediti adekvatnu lokaciju i raspored u okviru kupališta.
Kabine za presvlačenje i plažni tuševi moraju biti postavljeni po obodu plažne površine i/ili u neposrednom zaleđu pješčanog dijela kupališta. Preporuka je da se kabine za presvlačenje grupišu sa plažnim tuševima.
Teže pomični elementi plažne opreme i mobilijara kao što su je baldahini, kante za otpatke, sefovi na plaži i dr. treba da budu postavljeni na način da se obezbijedi komfor korisnicima kupališta (sunce, pristup moru, prirodni hlad itd.), ne ometa se slobodno kretanje u prostoru kupališta i omogućava kontrola korišćenja opreme i njeno jednostavno servisiranje i održavanje.
Režim korištenja opreme na plaži, površina kupališta koja mora biti oslobođena od plažne opreme (ležaljke, suncobrani, stočići, kante za otpatke i dr.), dakle slobodni prostor s jedne i raspored odobrene količine plažne opreme u prostoru s druge strane utvrđuje se Ugovorom o zakupu, u odnosu na režim kupališta (hotelsko, javno, gradsko, specijalno itd).
Ležaljke se izrađuju od PVC materijala, drveta i ostalih lakih materijala, a baldahini se izrađuju od drvene konstrukcije površine do 2 x 2.5 m, natkrivene bijelim platnom i zavjesama.

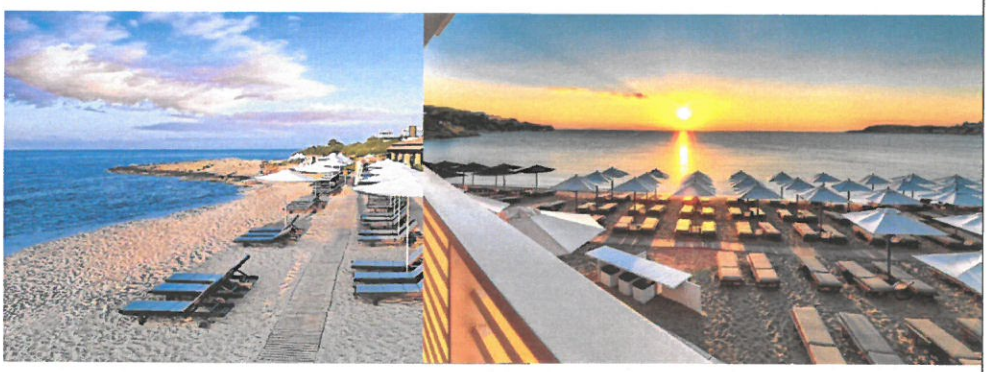

Slike: Primjeri uređenja kupališta

Plažni mobilijar (suncobrani/ležaljke/baldahini) koji se postavlja na kupalištu, kao i ostala oprema koja je u funkciji kupališta (kabine za presvlačenje i dr.) može biti samo u pastelnim bojama (bijela, bež i dr.), a nikako sa reklamnim natpisima.

Pojas duž morske obale širine minimum 3m (mjereno za vrijeme plime) mora biti u potpunosti oslobođen plažne opreme i mobilijara radi omogućavanja slobodnog kretanja i bezbjednog i nesmetanog ulaska kupača u more.

Moguće je postaviti sef na plaži koji mora biti prefabrikovani objekat, kružne ili pravougaone osnove, visine do 200 cm, prečnika osnove do 160 cm, odnosno dimenzija do 1.2 x 1.2 m, a dimenzija pojedinačnog boksa je 40x40 cm.

Konstrukcija može da bude od nerđajućeg čelika pocinčanog i plastificiranog u boji ili plastificiranog aluminijuma. Montira se na ravnu daščanu podlogu. Izbor boja u velikoj mjeri zavisi od ambijenta. Poželjne boje su pastelne nijanse bež boje radi ambijentalnog uklapanja u okruženje;
Sefovi na plaži se odobravaju po zahtjevu korisnika kupališta i mogu se odobriti na svim kupalištima bez potrebe dodatnog unošenja lokacije u grafički dio Programa. Poželjno ih je pozicionirati u blizini plažnih barova, ukoliko postoje na kupalištu;

Na svakom kupalištu dužine preko 50m dozvoljeno je postaviti po jedno dječje igralište - privremeni objekat koji čini skup konstruktivnih elemenata, uređaja i druge opreme (na naduvavanje i sl.) koji se postavljaju na gotovu ili montažno-demontažnu podlogu. To je prostorno definisana cjelina čije zauzeće površine zavisi od vrste i broja naprava za igru djece. Sve naprave moraju biti izrađene od savremenih i kvalitetnih materijala s potrebnim atestima;

Dječje igralište se postavlja na račun površine predviđene za smještaj ležaljki i njegova površina ne može biti veća od 5% površine kupališta;

Otvorene površine u funkciji privremenog objekta koje se mogu naći na kupalištu su otvoreni sportski tereni (odbojka na pijesku, badminton, mali fudbal itd), dok se van površine, ali za potrebe kupališta mogu predvidjeti privremena parkirališta.

5.2	**Pravila parcelacije**
	Kupalište označeno kao 12A predviđa se na kp 1448 I dio 1449 KO Bečići, opština Budva

6.	**USLOVI I MJERE ZAŠTITE NEPOKRETNIH KULTURNIH DOBARA I NJIHOVE ZAŠTIĆENE OKOLINE**
	Zabranjeno je korišćenje zaštićenih prirodnih dobara na način koji prouzrokuje: oštećenje zemljišta i gubitak njegove prirodne plodnosti; oštećenje površinskih ili podzemnih geoloških, hidrogeoloških i geomorfoloških vrijednosti; oštećenje morskih zaštićenih područja; osiromašenje prirodnog fonda divljih vrsta biljaka, životinja i gljiva; smanjenje biološke i predione raznovrsnosti; zagađivanje ili ugrožavanje podzemnih i površinskih voda." Na samom zaštićenom prirodnom dobru se ne mogu postavljati objekti trajnog karaktera, izvoditi radovi betoniranja, eksploatacije pijeska, uklanjanja vegetacije, izmjene obalne linije i strukturnog remodeliranja pješčane plaže. Izuzetak predstavljaju intervencije izgradnje rampi za pristup lica sa invaliditetom na planom definisanim lokacijama.
7.	**USLOVI ZA LICA SMANJENE POKRETLJIVOSTI I LICA SA INVALIDITETOM**
	Tehničkom dokumentacijom obezbjediti prilaz i upotrebu objekta/objekata licima smanjene pokretljivosti u skladu sa članom 71 Zakona o planiranju prostora i izgradnji objekata i Pravilnikom o bližim uslovima i načinu prilagođavanja objekata za pristup i kretanje lica smanjene pokretljivosti i lica sa invaliditetom („Sl. list CG" broj 48/13 i 44/15).
8.	**USLOVI ZA OBJEKTE KOJI MOGU UTICATI NA PROMJENE U VODNOM REŽIMU**
	• kod utvrđivanja urbanističkih uslova za privremene objekte posebno treba voditi računa o sanitarnom aspektu istih, o uslovima koje propisuju nadležna javna komunalna preduzeća (vodovod, kanalizacija, telekom i elektrodistribucija), kao i uslovima koji proizilaze iz Zakona o bezbjednosti hrane; • uz uređeno kupalište i u njegovom zaleđu, gdje za to postoje infrastrukturni priključci može se odobriti postavljanje montažno demontažnih sanitarnih objekata u površinama srazmjerno veličini ugostiteljskog objekta, odnosno kupališta i zakonskim propisima bez potrebe predviđanja istih u grafičkom dijelu plana objekata privremenog karaktera. Na kupalištima i u njihovom zaleđu sanitarni objekti mogu biti i kontejnerskog tipa; • neophodno je predvidjeti uklanjanje svih montažnih toaleta nakon završetka sezone;
9.	**USLOVI ZA PRIKLJUČENJE NA INFRASTRUKTURU**
	Ostali infrastrukturni uslovi
	Tehničke uslove priključenja na infrastrukturu investitor pribavlja od organa za tehničke uslove, za svaki privremeni objekat pojedinačno;
10.	Prilikom izrade tehničke dokumentacije poštovati Pravilnik o načinu izrade, razmjeri i bližoj sadržini tehničke dokumentacije (Sl. list CG, br.44/18). Tehničku dokumentaciju izraditi u skladu sa Pravilnikom o načinu obračuna površine i zapremine objekata (" Sl. List CG", br. 47/13).
11.	**POTREBA IZRADE URBANISTIČKOG RJEŠENJA** **Potrebno je uraditi Idejno rješenje privremenih objekata na kupalištu sa dispozicijom pokretnih privremenih objekata na osnovu ovih UTU, Uslova za organizaciju kupališta koji su sastavni dio ovih UTU i fotografijama objekata za koje nije tražena izrada Idejnog rješenja**

12.	**POTREBA PRIBAVLJANJA SAGLASNOSTI GLAVNOG GRADSKOG ARHITEKTE** U skladu sa članom 87 Zakona o planiranju prostora i izgradnji objekata, neophodno je pribaviti Saglasnost na spoljni izgled privremenog objekta od strane **Glavnog gradskog arhitekte**	
13.	**- U skladu sa članom br. 40 Zakona o zaštiti prirode (sl.list Crne Gore 54/16) potrebno je od Agencije za zaštitu prirode i životne sredine pribaviti Dozvolu za obavljanje radnji, aktivnosti i djelatnosti u zaštićenom području.**	
14.	**NAPOMENA**: Nakon izrade dokumentacije tražene UTU potrebno je JPMD dostaviti **IDEJNO RJEŠENJE** (na CD-u u zaštićenoj verziji), original ili ovjerenu kopiju **Saglasnosti Glavnog gradskog arhitekte** i (za objekte gdje je to traženo) **Dozvolu** za obavljanje radnji, aktivnosti i djelatnosti u zaštićenom području izdatu od strane Agencije za zaštitu prirode i životne sredine kao. **-Shodno članu 117**. Zakona o planiranju prostora i izgradnji objekata, korisnik je dužan da 15 dana prije postavljanja privremenog objekta, dostavi prijavu sa svom tehničkom dokumentacijom i Saglasnostima, Dozvolama traženim UTU Direktoratu za inspekcijski nadzor i licenciranje	
15.	**DOSTAVLJENO:** - Podnosiocu zahtjeva - Direktoratu za inspekcijski nadzor i licenciranje - U spise predmeta - a/a	
16.	**OBRAĐIVAČI URBANISTIČKO-TEHNIČKIH USLOVA:**	**Sreten Vukićević d.i.a.**
		potpis
17.	**RUKOVODILAC SLUŽBE ZA UREĐENJE I IZGRADNJU:**	**Rajko Mihović dipl. Ecc.**
18.	**M.P.**	**potpis**
19.	**PRILOZI**	
	- Grafički prilog iz Atlasa crnogorskih kupališta - Uslovi za organizaciju kupališta	

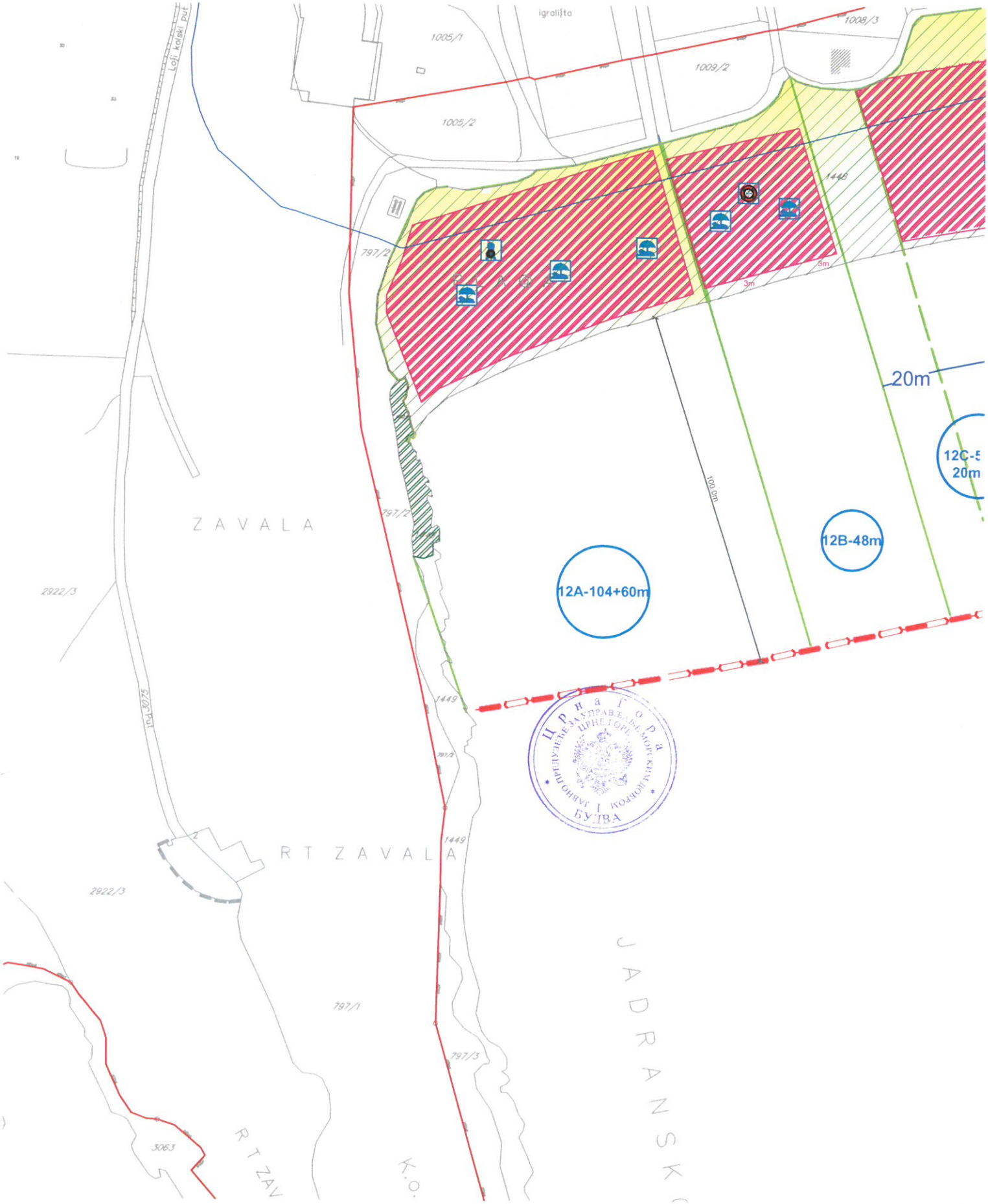
Lofi kaski put
igrališta
1005/1
1005/2
1009/2
1008/3
797/2
144B
3m
3m
20m
12C-5
20m
100.0m
12B-48m
12A-104+60m
ZAVALA
2922/3
1449
RT ZAVALA
2922/3
797/1
797/3
3063
RT ZAV
K.O.
JADRANSK
Црна Гора
ЈАВНО ПРЕДУЗЕЋЕ ЗА УПРАВЉАЊЕ МОРСКИМ ДОБРОМ
ЦРНЕ ГОРЕ
БУТВА

JAVNO PREDUZEĆE ZA UPRAVLJANJE
MORSKIM DOBROM CRNE GORE
Broj : 0206 – 882/4-2
Budva, 18. april 2019. godine

D.O.O."BELLEVUE HOTELS GROUP"
Broj 01-95/19
Budva, 07. 05 2019 god.

Na osnovu Pravilnika o bližim uslovima u pogledu uređenosti i opremljenosti, vrstama i uslovima korišćenja kupališta na moru (broj Ministarstva održivog razvoja i turizma 101-908/7 od 12.04.2019. godine) i Atlasa crnogorskih plaža i kupališta za period od 2019. do 2023. godine broj: 0203-1627/7-2 od 16. 04. 2019. godine, kao prilog i sastavni dio Ugovora o korišćenju morskog dobra (broj: 0206-882/3 od 09.04.2019. godine), Javno preduzeće utvrđuje:

USLOVE ZA ORGANIZACIJU
HOTELSKOG KUPALIŠTA

1. NAZIV KORISNIKA: DRUŠTVO ZA TURIZAM, TRGOVINU I USLUGE "BELLEVUE HOTELS GROUP" DOO BUDVA

2. KUPALIŠTE: BUDVA – BEČIĆKA PLAŽA - lokacija br: 12A u Atlasu crnogorskih plaža i kupališta

dužina kupališta	površina plažnog prostora	1/2 kupališta oslobođena od p.mobilijara
104m	**4620m²**	**ne treba**

3. ORGANIZACIJA KUPALIŠTA

Prema skici iz Atlasa crnogorskih plaža i kupališta, rasporediti plažni mobilijar (jedan suncobran i dvije ležaljke na najmanje 10m²) koji može biti samo u pastelnim bojama (bijela, bež, i dr.) bez reklamnih natpisa i to:

suncobrani	**max 302**	ležaljke	**max 604**

Ukoliko se na kupalištu postavljaju baldahini, isti se mogu postaviti na dijelu kupališta gdje je predviđeno postavljanje suncobrana i ležaljki. Jedan baldahin zauzima prostor od najmanje 10m² i zamjenjuje prostor namijenjen za postavljanje 1 suncobrana i 2 ležaljke.

Osloboditi od plažnog mobilijara:

- **zonu uz more u širini od najmanje 3m,** radi slobodnog kretanja, ulaza i izlaza kupača,
- **pristup do mora**, u širini od najmanje 1m, na svakih 20m

Na ulazu u kupalište istaći :

- **tablu sa informacijama o kupalištu** koja sadrži: naziv i vrstu kupališta, ime korisnika/zakupca, dužinu zahvata, plan organizacije kupališta sa skicom, radno vrijeme kupališta, tačan/dozvoljen broj plažnog mobilijara po vrstama, cjenovnik plažnog mobilijara (sa naznakom vremena do kada se plažni mobilijar naplaćuje), zonu uz more za slobodan prolaz kupača, kao i usluge koje se pružaju na plaži, brojeve telefona i nazive nadležnih inspekcijskih službi i link sa informacijama o kvalitetu morske vode, na crnogorskom i engleskom jeziku.
- **tablu sa informacijama o plažnom redu** koja sadrži pravila ponašanja na kupalištu i način i uslove korišćenja opreme na kupalištu, na crnogorskom i engleskom jeziku.

4. SANITARNO - HIGIJENSKI USLOVI I OPREMA NA KUPALIŠTU:

Kupalište treba da bude opremljeno neophodnim uređajima i opremom, i to:

- jednim sanitarnim čvorom na svakih 1000m² površine kupališta (koji može biti izrađen od čvrstog materijala ili može da bude montažni kontenjerskog tipa i priključen na javni kanalizacioni sistem ili mobilni ukoliko ne postoji mogućnost priključka);
- mobilnim korpama za otpatke, koje su postavljene na svakih 10m i korpama za selektivno odlaganje otpada ukoliko za to postoji mogućnost, izrađene od adekvatnog materijala pogodnog za održavanje;
- dva tuša na svakih 50m kupališta;
- dvije kabine za presvlačenje na svakih 50m, izrađene od montažno/demontažnih materijala pogodnih za održavanje i bez reklamnih natpisa;

- protivpožarni aparat.

tuševi	kabine za presvlačenje	sanitarni objekat	korpe za otpatke	protivpožarni aparat
4	4	5	10	1

5. USLOVI BEZBIJEDNOSTI KUPALIŠTA

Spasilačka služba treba da ima najmanje jednog spasioca koji ispunjava uslove utvrđene zakonom kojim se uređuje Crveni krst, na svakih 50m dužine obale u julu i avgustu, odnosno na svakih 100m dužine obale u ostalim mjesecima, o čemu je potrebno posjedovati važeći dokument Crvenog krsta.

MJESEC	BROJ SPASILACA	OPREMA I USLOVI
maj, jun septembar i oktobar	1	Lična oprema spasioca na vodi: uniforma (majica i šorts sa oznakom spasilačke službe na crnogorskom i engleskom jeziku), pištaljka, mobilni telefon, bova za spašavanje, dvogled i laka ronilačka oprema.
jul i avgust	2	

	KOM	OPREMA I USLOVI
SPASILAČKA KULA sa informativnom tablom o bezbjednosti kupača i kompletom signalizacionih zastavica	1	**Spasilačka kula** se postavlja na svakih 100m dužine obale, sa istanutim natpisom "spasilac" na crnogorskom i engleskom jeziku, dok se **spasilački punkt** postavlja na svakih 50m, između dvije kule za spasioce u neposrednoj blizini vode. Oprema na kuli i punktu obuhvata: dvogled, bova za spašavanje, signalizacione zastavice, mobilni telefon i oprema za prvu pomoć. **Tabla sa informacijama o bezbjednosti kupača** koja sadrži informacije o radnom vremenu spasioca, objašnjenjem značenja boja zastavica i drugim informacijama koje su bitne za bezbjednost kupača, na crnogorskom i engleskom jeziku. Tabla se postavlja na spasilačkoj kuli i/ili punktu. **Signalizacione zastavice** (u tri boje) se postavljaju na spasilačkoj kuli i/ili punktu. Označavaju bezbjedonosne uslove za kupanje i moraju stalno biti vidno istaknute (**zelena** - bezbjedno i bezopasno kupanje, **žuta** - kupanje je ograničeno i može biti opasno, **crvena** - kupanje je zabranjeno ili spasioc nije na dužnosti). Sastavni dio spasilačke opreme obuhvata i 1 (jedan) čamac za spašavanje na svakih 200m dužine obale.
SPASILAČKI PUNKT sa informativnom tablom o bezbjednosti kupača i kompletom signalizacionih zastavica	ne treba	

Ograđivanje kupališta sa mora: Vodeni prostor kupališta, **na udaljenosti od 100m od obale** ograđuje se bovama koje su međusobno povezane jedna crvena i jedna bijela bova valjkastog oblika, svaka dužine 80cm, prečnika 15cm i obima 50cm, koje su ankerisane (usidrene) tegovima većim od 50kg.

6. POSEBNI USLOVI ZA HOTELSKO KUPALIŠTE:

- uređeni prilazi kupalištu i moru za lica sa invaliditetom, gdje to dozvoljava konfiguracija terena
- uređen prostor za boravak djece
- prostor za njegu djece uzrasta od 0 do 12 mjeseci
- prostor za odlaganje ličnih stvari
- najmanje jedan toalet prilagođen licima sa posebnim potrebama
- organizovana animacija za djecu

7. ZAŠTIĆENI OBJEKAT PRIRODE

Rješenjem o zaštiti objekata prirode iz 1968. godine Bečićka plaža je stavljena pod zaštitu kao **rezervat prirodnog predjela,** te je radnje, aktivnosti i djelatnosti potrebno odvijati u skladu sa odredbama člana 40 Zakona o zaštiti prirode („Sl. list CG", br: 54/16, 018/19).

8. Sastavni dio ovih uslova su skice ograđivanja kupališta sa morske strane, informativne table, table plažnog reda i table sa informacijama za bezbjednost kupača.

Obrađivač:
Milica Mašanović, sam.saradnik za organizaciju kupališta

Aleksandra Ivanović
Rukovodilac Službe za održivi razvoj

JAVNO PREDUZEĆE ZA UPRAVLJANJE
MORSKIM DOBROM CRNE GORE
Broj : 0206 – 882/4-2
Budva, 18. april 2019. godine

Na osnovu Pravilnika o bližim uslovima u pogledu uređenosti i opremljenosti, vrstama i uslovima korišćenja kupališta na moru (broj Ministarstva održivog razvoja i turizma 101-908/7 od 12.04.2019. godine) i Atlasa crnogorskih plaža i kupališta za period od 2019. do 2023. godine broj: 0203-1627/7-2 od 16. 04. 2019. godine, kao prilog i sastavni dio Ugovora o korišćenju morskog dobra (broj: 0206-882/3 od 09.04.2019. godine), Javno preduzeće utvrđuje:

USLOVE ZA ORGANIZACIJU
HOTELSKOG KUPALIŠTA

1. NAZIV KORISNIKA: DRUŠTVO ZA TURIZAM, TRGOVINU I USLUGE "BELLEVUE HOTELS GROUP" DOO BUDVA

2. KUPALIŠTE: BUDVA – BEČIĆKA PLAŽA - lokacija br: 12A u Atlasu crnogorskih plaža i kupališta

dužina kupališta	površina plažnog prostora	1/2 kupališta oslobođena od p.mobilijara
104m	**4620m²**	**ne treba**

3. ORGANIZACIJA KUPALIŠTA

Prema skici iz Atlasa crnogorskih plaža i kupališta, rasporediti plažni mobilijar (jedan suncobran i dvije ležaljke na najmanje 10m²) koji može biti samo u pastelnim bojama (bijela, bež, i dr.) bez reklamnih natpisa i to:

suncobrani	**max 302**	ležaljke	**max 604**

Ukoliko se na kupalištu postavljaju baldahini, isti se mogu postaviti na dijelu kupališta gdje je predviđeno postavljanje suncobrana i ležaljki. Jedan baldahin zauzima prostor od najmanje 10m² i zamjenjuje prostor namijenjen za postavljanje 1 suncobrana i 2 ležaljke.

Osloboditi od plažnog mobilijara:

- **zonu uz more u širini od najmanje 3m,** radi slobodnog kretanja, ulaza i izlaza kupača,
- **pristup do mora**, u širini od najmanje 1m, na svakih 20m

Na ulazu u kupalište istaći :

- **tablu sa informacijama o kupalištu** koja sadrži: naziv i vrstu kupališta, ime korisnika/zakupca, dužinu zahvata, plan organizacije kupališta sa skicom, radno vrijeme kupališta, tačan/dozvoljen broj plažnog mobilijara po vrstama, cjenovnik plažnog mobilijara (sa naznakom vremena do kada se plažni mobilijar naplaćuje), zonu uz more za slobodan prolaz kupača, kao i usluge koje se pružaju na plaži, brojeve telefona i nazive nadležnih inspekcijskih službi i link sa informacijama o kvalitetu morske vode, na crnogorskom i engleskom jeziku.
- **tablu sa informacijama o plažnom redu** koja sadrži pravila ponašanja na kupalištu i način i uslove korišćenja opreme na kupalištu, na crnogorskom i engleskom jeziku.

4. SANITARNO - HIGIJENSKI USLOVI I OPREMA NA KUPALIŠTU:

Kupalište treba da bude opremljeno neophodnim uređajima i opremom, i to:

- jednim sanitarnim čvorom na svakih 1000m² površine kupališta (koji može biti izrađen od čvrstog materijala ili može da bude montažni kontenjerskog tipa i priključen na javni kanalizacioni sistem ili mobilni ukoliko ne postoji mogućnost priključka);
- mobilnim korpama za otpatke, koje su postavljene na svakih 10m i korpama za selektivno odlaganje otpada ukoliko za to postoji mogućnost, izrađene od adekvatnog materijala pogodnog za održavanje;
- dva tuša na svakih 50m kupališta;
- dvije kabine za presvlačenje na svakih 50m, izrađene od montažno/demontažnih materijala pogodnih za održavanje i bez reklamnih natpisa;

- protivpožarni aparat.

tuševi	kabine za presvlačenje	sanitarni objekat	korpe za otpatke	protivpožarni aparat
4	4	5	10	1

5. USLOVI BEZBIJEDNOSTI KUPALIŠTA

Spasilačka služba treba da ima najmanje jednog spasioca koji ispunjava uslove utvrđene zakonom kojim se uređuje Crveni krst, na svakih 50m dužine obale u julu i avgustu, odnosno na svakih 100m dužine obale u ostalim mjesecima, o čemu je potrebno posjedovati važeći dokument Crvenog krsta.

MJESEC	BROJ SPASILACA	OPREMA I USLOVI
maj, jun septembar i oktobar	1	Lična oprema spasioca na vodi: uniforma (majica i šorts sa oznakom spasilačke službe na crnogorskom i engleskom jeziku), pištaljka, mobilni telefon, bova za spašavanje, dvogled i laka ronilačka oprema.
jul i avgust	2	

	KOM	OPREMA I USLOVI
SPASILAČKA KULA sa informativnom tablom o bezbjednosti kupača i kompletom signalizacionih zastavica	1	**Spasilačka kula** se postavlja na svakih 100m dužine obale, sa istanutim natpisom "spasilac" na crnogorskom i engleskom jeziku, dok se **spasilački punkt** postavlja na svakih 50m, između dvije kule za spasioce u neposrednoj blizini vode. Oprema na kuli i punktu obuhvata: dvogled, bova za spašavanje, signalizacione zastavice, mobilni telefon i oprema za prvu pomoć. **Tabla sa informacijama o bezbjednosti kupača** koja sadrži informacije o radnom vremenu spasioca, objašnjenjem značenja boja zastavica i drugim informacijama koje su bitne za bezbjednost kupača, na crnogorskom i engleskom jeziku. Tabla se postavlja na spasilačkoj kuli i/ili punktu. **Signalizacione zastavice** (u tri boje) se postavljaju na spasilačkoj kuli i/ili punktu. Označavaju bezbjedonosne uslove za kupanje i moraju stalno biti vidno istaknute (**zelena** - bezbjedno i bezopasno kupanje, **žuta** - kupanje je ograničeno i može biti opasno, **crvena** - kupanje je zabranjeno ili spasioc nije na dužnosti). Sastavni dio spasilačke opreme obuhvata i 1 (jedan) čamac za spašavanje na svakih 200m dužine obale.
SPASILAČKI PUNKT sa informativnom tablom o bezbjednosti kupača i kompletom signalizacionih zastavica	**ne treba**	

Ograđivanje kupališta sa mora: Vodeni prostor kupališta**, na udaljenosti od 100m od obale** ograđuje se bovama koje su međusobno povezane jedna crvena i jedna bijela bova valjkastog oblika, svaka dužine 80cm, prečnika 15cm i obima 50cm, koje su ankerisane (usidrene) tegovima većim od 50kg.

6. POSEBNI USLOVI ZA HOTELSKO KUPALIŠTE:

- uređeni prilazi kupalištu i moru za lica sa invaliditetom, gdje to dozvoljava konfiguracija terena
- uređen prostor za boravak djece
- prostor za njegu djece uzrasta od 0 do 12 mjeseci
- prostor za odlaganje ličnih stvari
- najmanje jedan toalet prilagođen licima sa posebnim potrebama
- organizovana animacija za djecu

7. ZAŠTIĆENI OBJEKAT PRIRODE

Rješenjem o zaštiti objekata prirode iz 1968. godine Bečićka plaža je stavljena pod zaštitu kao **rezervat prirodnog predjela,** te je radnje, aktivnosti i djelatnosti potrebno odvijati u skladu sa odredbama člana 40 Zakona o zaštiti prirode („Sl. list CG", br: 54/16, 018/19).

8. Sastavni dio ovih uslova su skice ograđivanja kupališta sa morske strane, informativne table, table plažnog reda i table sa informacijama za bezbjednost kupača.

Obrađivač:
Milica Mašanović, sam.saradnik za organizaciju kupališta

Aleksandra Ivanović
Rukovodilac Službe za održivi razvoj

„ING – INVEST“ d.o.o.
Danilovgrad, Crna Gora
Inženjering i konsalting
+382 20 665 703
info@inginvest.me
www.inginvest.me

4

TEKSTUALNA DOKUMENTACIJA

4.1.

TEHNIČKI OPIS

TEHNIČKI OPIS

uz Idejno rješenje za objekat Uredjenje dijela obale – izgradnja kupališta 12A.

1.1. OPŠTI PODACI O OBJEKTU

Namjena parcele:	Uredjenje dijela obale – izgradnja kupališta
Lokacija:	Kupalište 12A, na kat. parceli 1448 i dijelu kat. parcele 1449, KO Bečići, Opština Budva
Investitor:	"BELLEVUE HOTELS GROUP" D.O.O. iz Budve
Ukupan broj ležaljki	356
Ukupan broj baldahina	43
Ukupan broj suncobrana	135
Ukupan broj tuševa	12
Ukupan broj kabina	9

Ovim Idejnim rješenjem se planira uredjenje obale, tj izgradnja kupališta.

1.2. URBANISTIČKI PARAMETRI

Urbanističko planiranje i arhitektonsko projektovanje kupališta zasniva se na:

- Parametrima određenim URBANISTIČKO-TEHNIČKIM USLOVIMA
- Postojećem stanju lokacije
- Projektnom zadatku
- Funkcionalnoj organizaciji lokacije

1.3. FUNKCIONALNO RJEŠENJE, KONCEPT I OBLIKOVANJE

Na kat. parceli 1448 i dijelu kat. parcele 1449, KO Bečići, Opština Budva, planirano je uredjenje i obalnog šetališta, sa kojeg se pristupa plaži i plovilima koji se nalaze van kupališne zone. Linijsko šetalište uz plažu ima proširenja na zapadnom dijelu parcele, na kojima su pozicionirani plažni bar i sanitarni prostor sa tuševima i toaletima. Zelene površine vizuelno definišu prostor kupališta. Šetalište se oblaže sitnoštokovanim kamenim pločama debljine 3cm na cementnom malteru, ispod kojih se nalazi sloj za pad. Na pjeđčanoj plaži je pozicioniran neophodan mobilijar i oprema.

Odgovorni projektant:
Arh. Ilija Radulović dipl.inž.

„ING – INVEST“ d.o.o.
Danilovgrad, Crna Gora
Inženjering i konsalting
+382 20 665 703
info@inginvest.me
www.inginvest.me

5

GRAFIČKA DOKUMENTACIJA

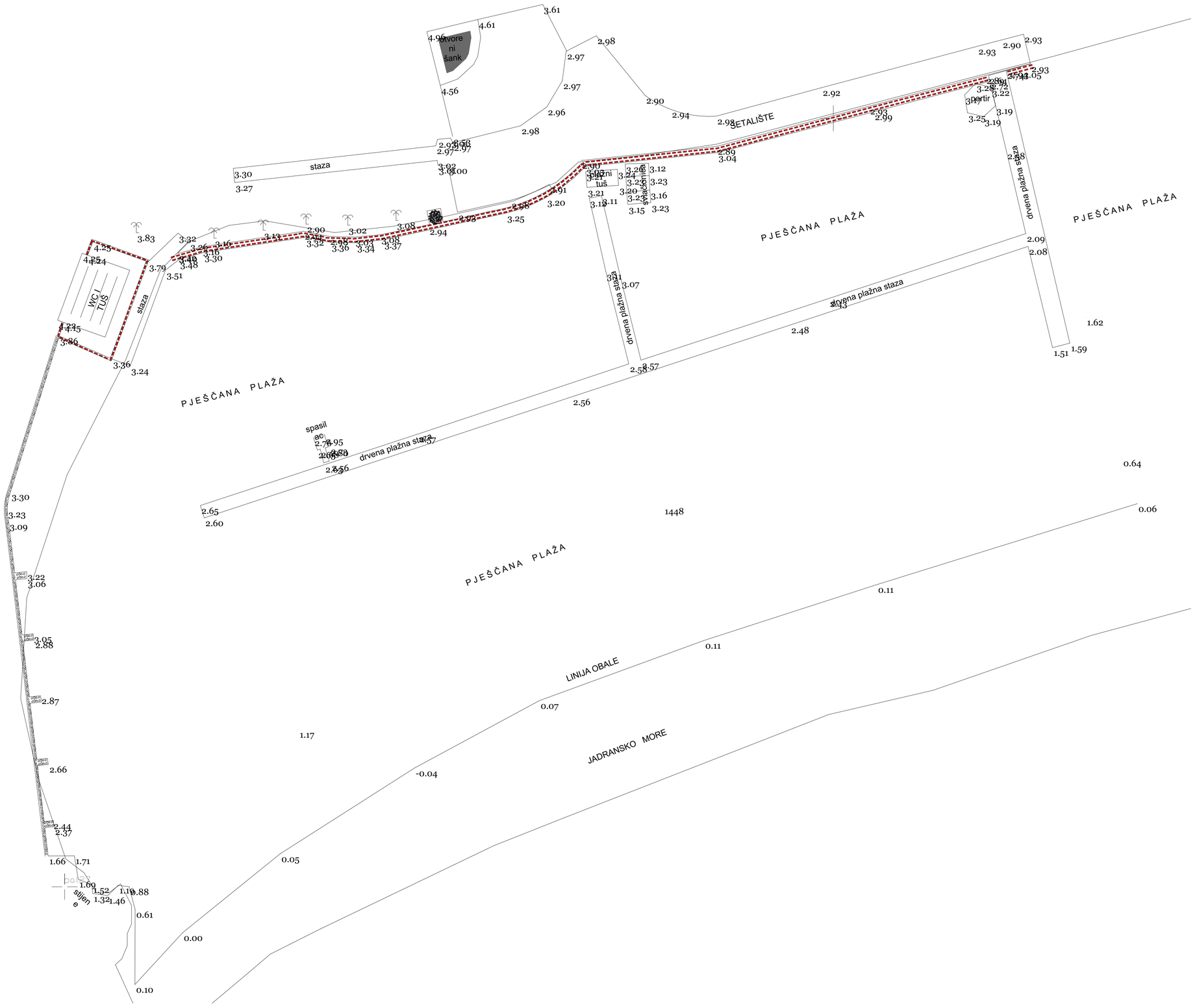

PROJEKTANT: ING - INVEST d.o.o.		INVESTITOR: "BELLEVUE HOTELS GROUP" D.O.O. iz Budve	
Objekat: *Uređenje dijela obale - izgradnja kupališta*		Lokacija: *Kupalište 12A na kp 1448 i dio 1449 KO Bečići, opština Budva*	
Glavni inženjer: Arh. Ilija Radulović, dipl. inž., br. lic. UPI 107/7-575/2		Vrsta tehničke dokumentacije: IDEJNO REŠENJE	
Odgovorni inženjer: Arh. Ilija Radulović, dipl. inž., br. lic. UPI 107/7-575/2		Dio tehničke dokumentacije: ARHITEKTONSKI PROJEKAT	Razmjera: R=1:200
Saradnik/ci: bsc. arh. Maša Mijatović		Prilog: GEODETSKA PODLOGA	Br. priloga: 1 / Br. strane:
Datum izrade i M.P Avgust, 2019. godine		Datum revizije i M.P	

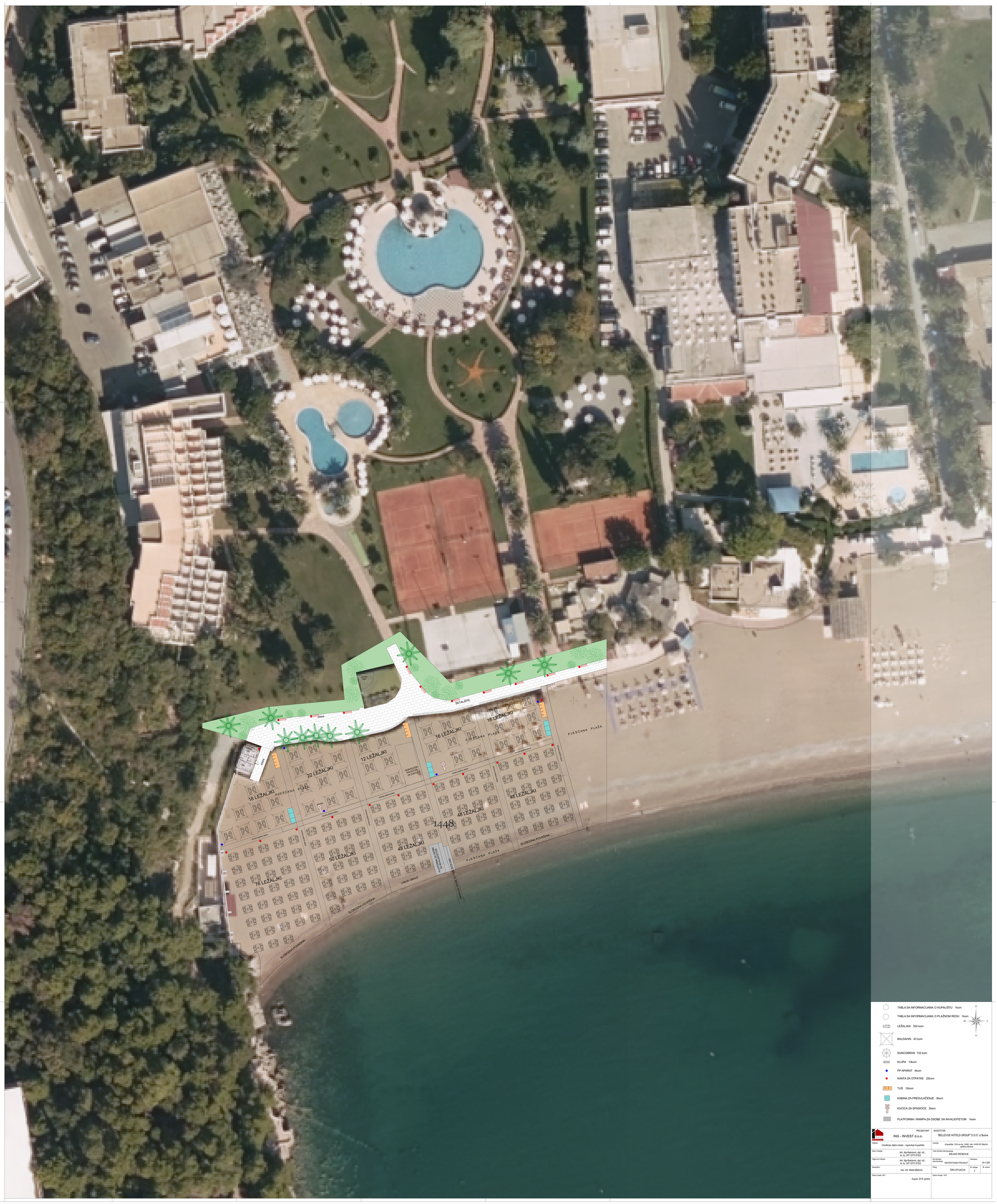
SETALIŠTE
PJEŠČANA PLAŽA
22 LEŽALJKI
12 LEŽALJKI
16 LEŽALJKI
16 LEŽALJKI
18 LEŽALJKI
48 LEŽALJKI
48 LEŽALJKI
48 LEŽALJKI
50 LEŽALJKI
76 LEŽALJKI
OGRAĐENI PROSTOR ZA DJECU
drvena platna staza
SLOBODNA POVRŠINA
LINIJA OBALE
1448
TABLA SA INFORMACIJAMA O KUPALIŠTU 1kom
TABLA SA INFORMACIJAMA O PLAŽNOM REDU 1kom
LEŽALJKA 352 kom
BALDAHIN 43 kom
SUNCOBRAN 133 kom
KLUPA 13kom
PP APARAT 4kom
KANTA ZA OTPATKE 22kom
TUŠ 12kom
KABINA ZA PRESVLAČENJE 9kom
KUĆICA ZA SPASIOCE 2kom
PLATFORMA I RAMPA ZA OSOBE SA INVALIDITETOM 1kom
N
W
E
S
PROJEKTANT:
ING - INVEST d.o.o.
INVESTITOR:
"BELLEVUE HOTELS GROUP" D.O.O. iz Budve
Objekat:
Uređenje dijela obale - izgradnja kupališta
Lokacija:
Kupalište 12A na kp 1448 i dio 1449 KO Bečići, opština Budva
Glavni inženjer:
Arh. Ilija Radulović, dipl. inž., br. lic. UPI 10317-5752
Vrsta tehničke dokumentacije:
IDEJNO REŠENJE
Odgovorni inženjer:
Arh. Ilija Radulović, dipl. inž., br. lic. UPI 10317-5752
Za tehničku dokumentaciju:
ARHITEKTONSKI PROJEKAT
Razmjera:
R=1:200
Saradnici:
bac. arh. Maša Mijatović
Prilog:
ŠIRA SITUACIJA
Br. priloga:
2
Br. strane:
Datum izrade i MJP
August, 2019. godine
Datum revizije i MJP

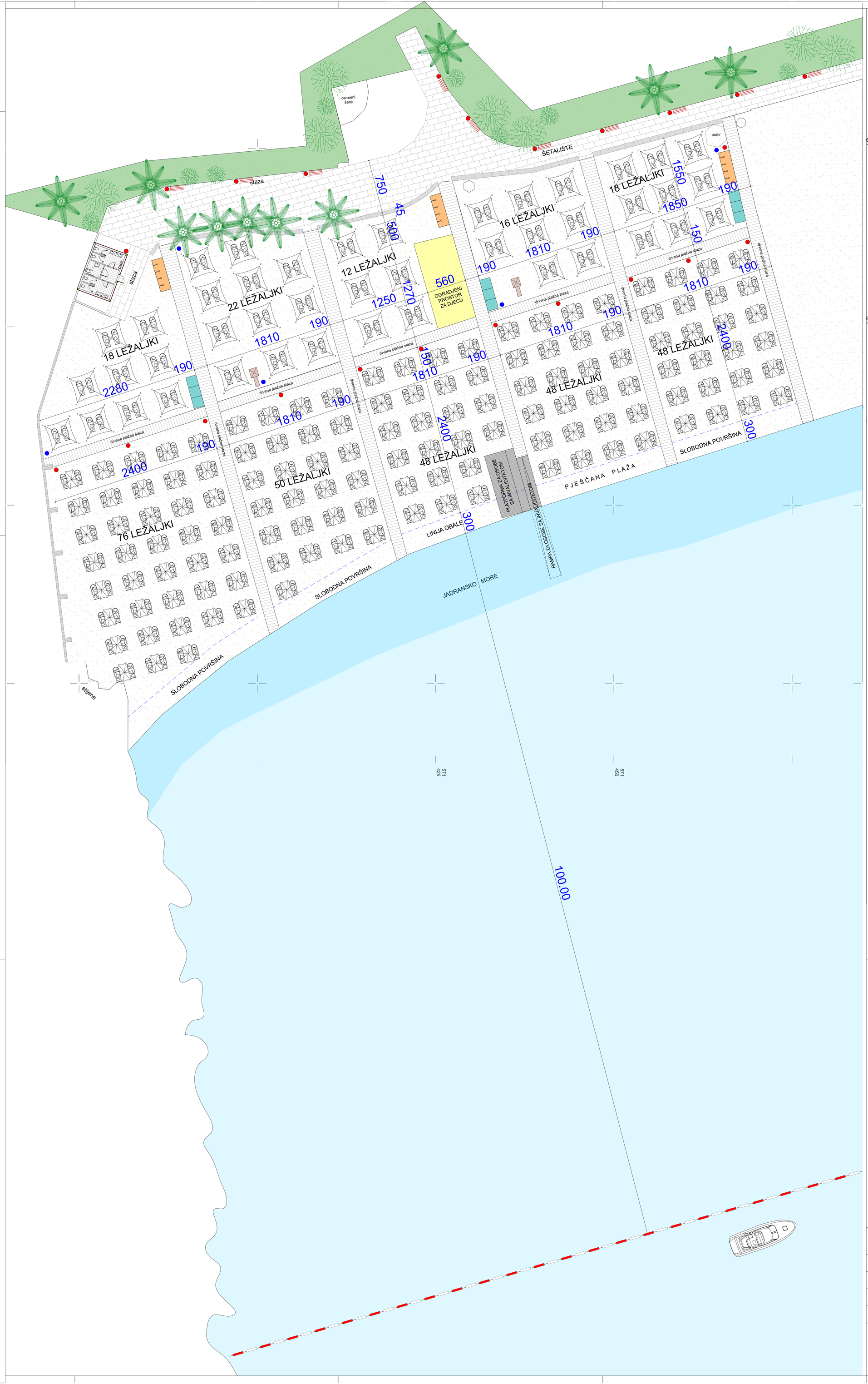

TABLA SA INFORMACIJAMA O KUPALIŠTU 1kom

TABLA SA INFORMACIJAMA O PLAŽNOM REDU 1kom

LEŽALJKA 352 kom

BALDAHIN 43 kom

SUNCOBRAN 133 kom

KLUPA 13kom

PP APARAT 4kom

KANTA ZA OTPATKE 22kom

TUŠ 12kom

KABINA ZA PRESVLAČENJE 9kom

KUĆICA ZA SPASIOCE 2kom

PLATFORMA I RAMPA ZA OSOBE SA INVALIDITETOM 1kom

PROJEKTANT: ING - INVEST d.o.o.	INVESTITOR: "BELLEVUE HOTELS GROUP" D.O.O. iz Budve
Objekat: *Uređenje dijela obale - izgradnja kupališta*	Lokacija: *Kupalište 12A na kp 1448 i dio 1449 KO Bečići, opština Budva*
Glavni inženjer: Arh. Ilija Radulović, dipl. inž., br. lic. UPI 107/7-575/2	Vrsta tehničke dokumentacije: IDEJNO REŠENJE
Odgovorni inženjer: Arh. Ilija Radulović, dipl. inž., br. lic. UPI 107/7-575/2	Dio tehničke dokumentacije: ARHITEKTONSKI PROJEKAT; Razmjera: R=1:200
Saradnik/ci: bsc. arh. Maša Mijatović	Prilog: SITUACIJA SA PLAŽNIM MOBILIJAROM; Br. priloga: 3; Br. strane:
Datum izrade i M.P Avgust, 2019. godine	Datum revizije i M.P

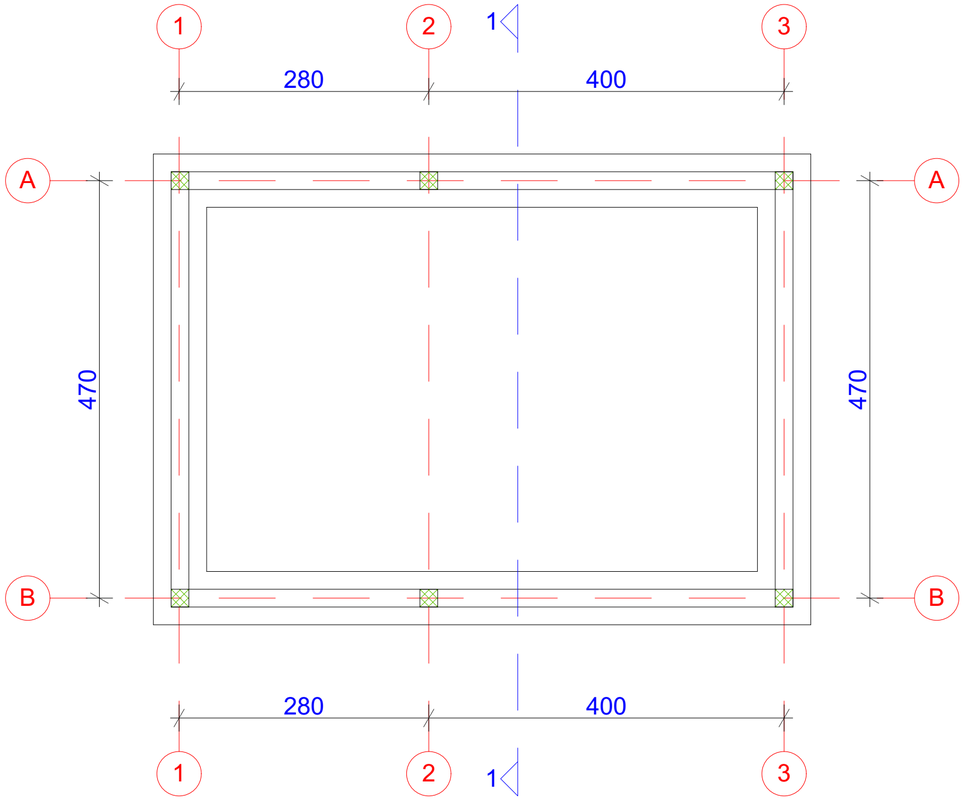

PROJEKTANT: ING - INVEST d.o.o.	INVESTITOR: "BELLEVUE HOTELS GROUP" D.O.O. iz Budve		
Objekat: *Uređenje dijela obale - izgradnja kupališta*	Lokacija: *Kupalište 12A na kp 1448 i dio 1449 KO Bečići, opština Budva*		
Glavni inženjer: Arh. Ilija Radulović, dipl. inž., br. lic. UPI 107/7-575/2	Vrsta tehničke dokumentacije: IDEJNO REŠENJE		
Odgovorni inženjer: Arh. Ilija Radulović, dipl. inž., br. lic. UPI 107/7-575/2	Dio tehničke dokumentacije: ARHITEKTONSKI PROJEKAT	Razmjera: R=1:50	
Saradnik/ci: bsc. arh. Maša Mijatović	Prilog: TOALET - OSNOVA TEMELJA	Br. priloga: 4	Br. strane:
Datum izrade i M.P Avgust, 2019. godine	Datum revizije i M.P		

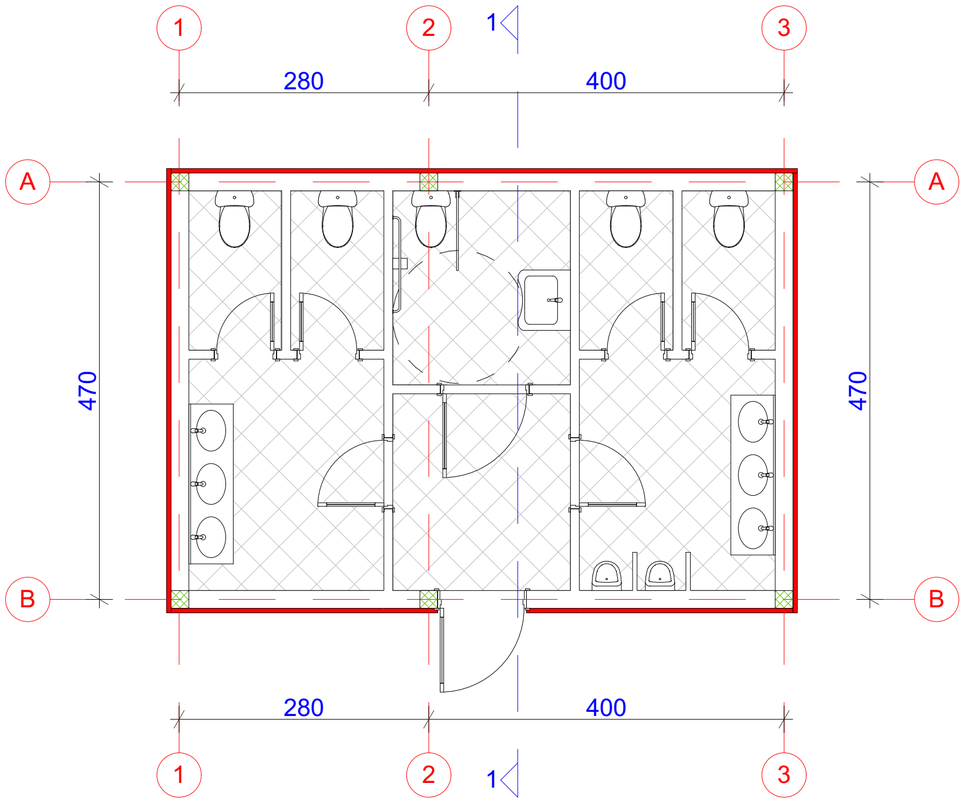

PROJEKTANT: ING - INVEST d.o.o.		INVESTITOR: "BELLEVUE HOTELS GROUP" D.O.O. iz Budve	
Objekat: *Uređenje dijela obale - izgradnja kupališta*		Lokacija: *Kupalište 12A na kp 1448 i dio 1449 KO Bečići, opština Budva*	
Glavni inženjer: Arh. Ilija Radulović, dipl. inž., br. lic. UPI 107/7-575/2		Vrsta tehničke dokumentacije: IDEJNO REŠENJE	
Odgovorni inženjer: Arh. Ilija Radulović, dipl. inž., br. lic. UPI 107/7-575/2		Dio tehničke dokumentacije: ARHITEKTONSKI PROJEKAT	Razmjera: R=1:50
Saradnik/ci: bsc. arh. Maša Mijatović		Prilog: TOALET - OSNOVA PRIZEMLJA	Br. priloga: 5 / Br. strane:
Datum izrade i M.P Avgust, 2019. godine		Datum revizije i M.P	

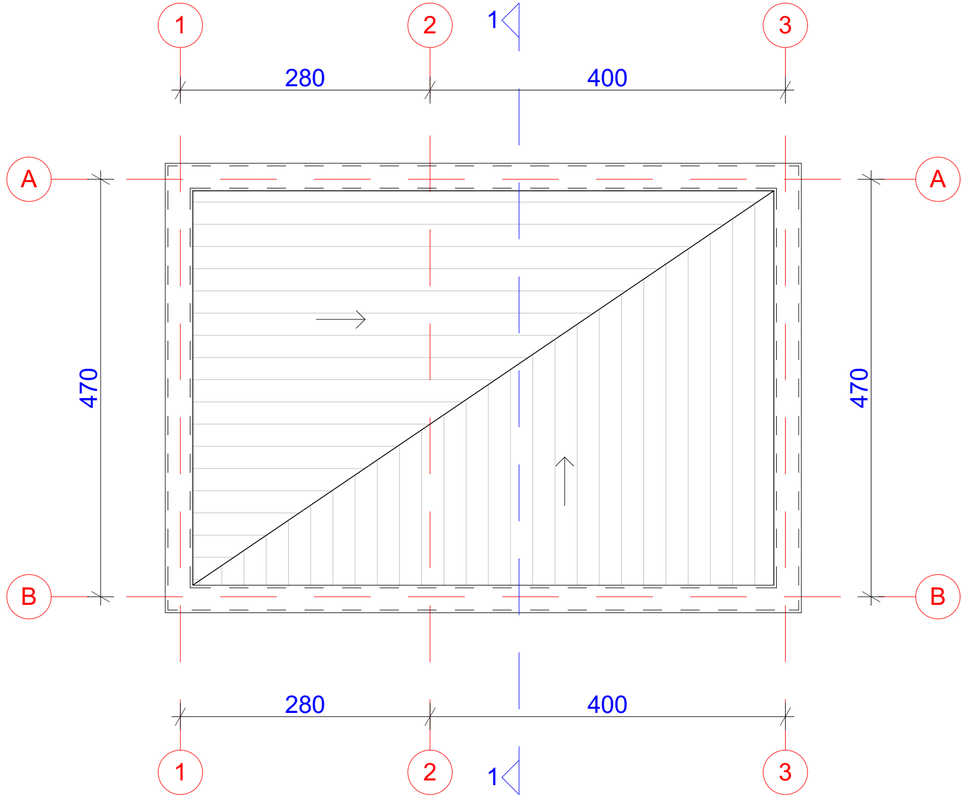

PROJEKTANT: ING - INVEST d.o.o.		INVESTITOR: "BELLEVUE HOTELS GROUP" D.O.O. iz Budve	
Objekat: *Uređenje dijela obale - izgradnja kupališta*		Lokacija: *Kupalište 12A na kp 1448 i dio 1449 KO Bečići, opština Budva*	
Glavni inženjer: Arh. Ilija Radulović, dipl. inž., br. lic. UPI 107/7-575/2		Vrsta tehničke dokumentacije: IDEJNO REŠENJE	
Odgovorni inženjer: Arh. Ilija Radulović, dipl. inž., br. lic. UPI 107/7-575/2		Dio tehničke dokumentacije: ARHITEKTONSKI PROJEKAT	Razmjera: R=1:50
Saradnik/ci: bsc. arh. Maša Mijatović		Prilog: TOALET - OSNOVA KROVA	Br. priloga: 6 / Br. strane:
Datum izrade i M.P Avgust, 2019. godine		Datum revizije i M.P	

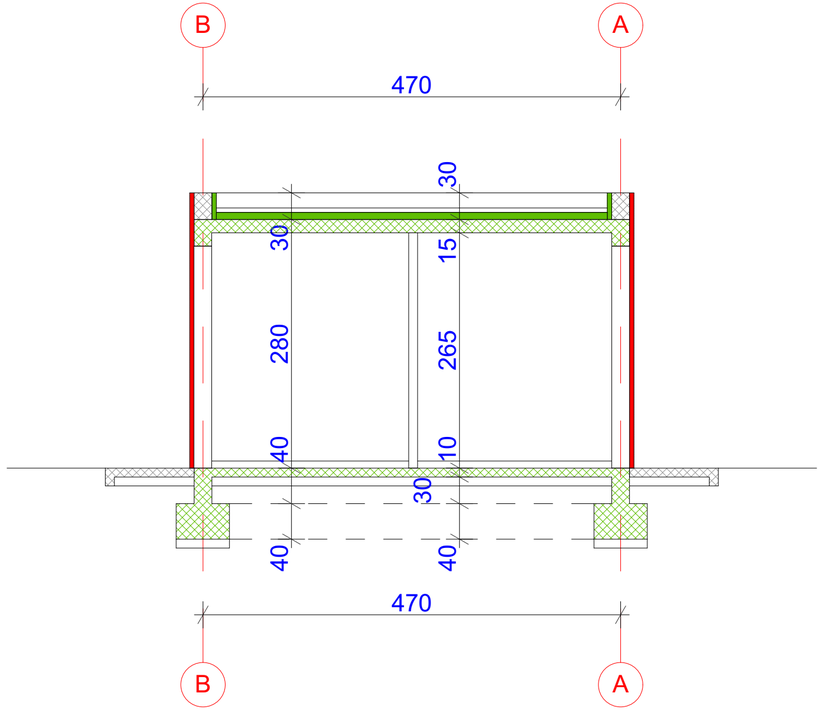

PROJEKTANT: ING - INVEST d.o.o.	INVESTITOR: "BELLEVUE HOTELS GROUP" D.O.O. iz Budve		
Objekat: *Uređenje dijela obale - izgradnja kupališta*	Lokacija: *Kupalište 12A na kp 1448 i dio 1449 KO Bečići, opština Budva*		
Glavni inženjer: Arh. Ilija Radulović, dipl. inž., br. lic. UPI 107/7-575/2	Vrsta tehničke dokumentacije: IDEJNO REŠENJE		
Odgovorni inženjer: Arh. Ilija Radulović, dipl. inž., br. lic. UPI 107/7-575/2	Dio tehničke dokumentacije: ARHITEKTONSKI PROJEKAT	Razmjera: R=1:50	
Saradnik/ci: bsc. arh. Maša Mijatović	Prilog: TOALET - PRESJEK 1-1	Br. priloga: 7	Br. strane:
Datum izrade i M.P Avgust, 2019. godine	Datum revizije i M.P		

„ING – INVEST“ d.o.o.
Danilovgrad, Crna Gora
Inženjering i konsalting
+382 20 665 703
info@inginvest.me
www.inginvest.me

6
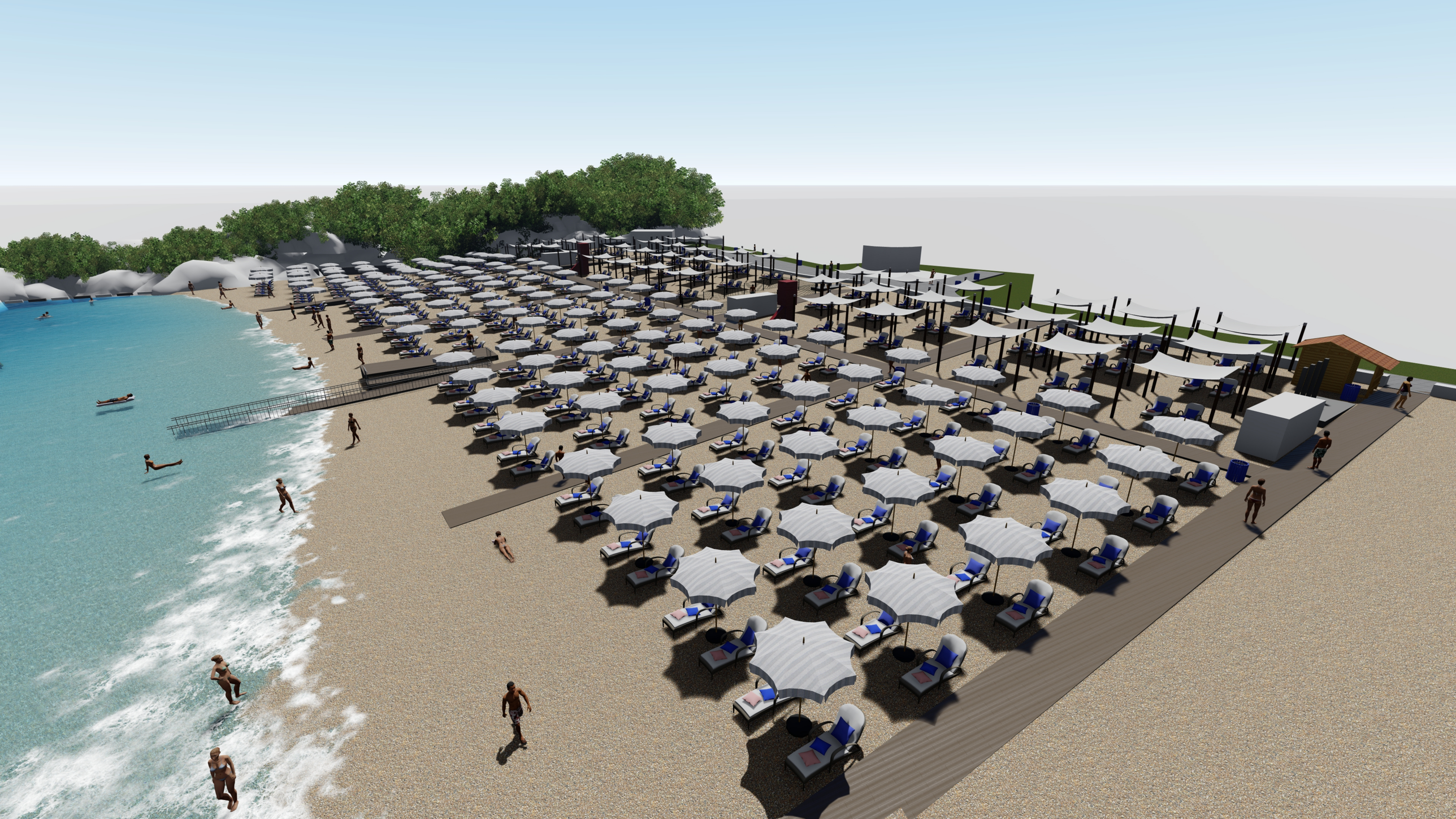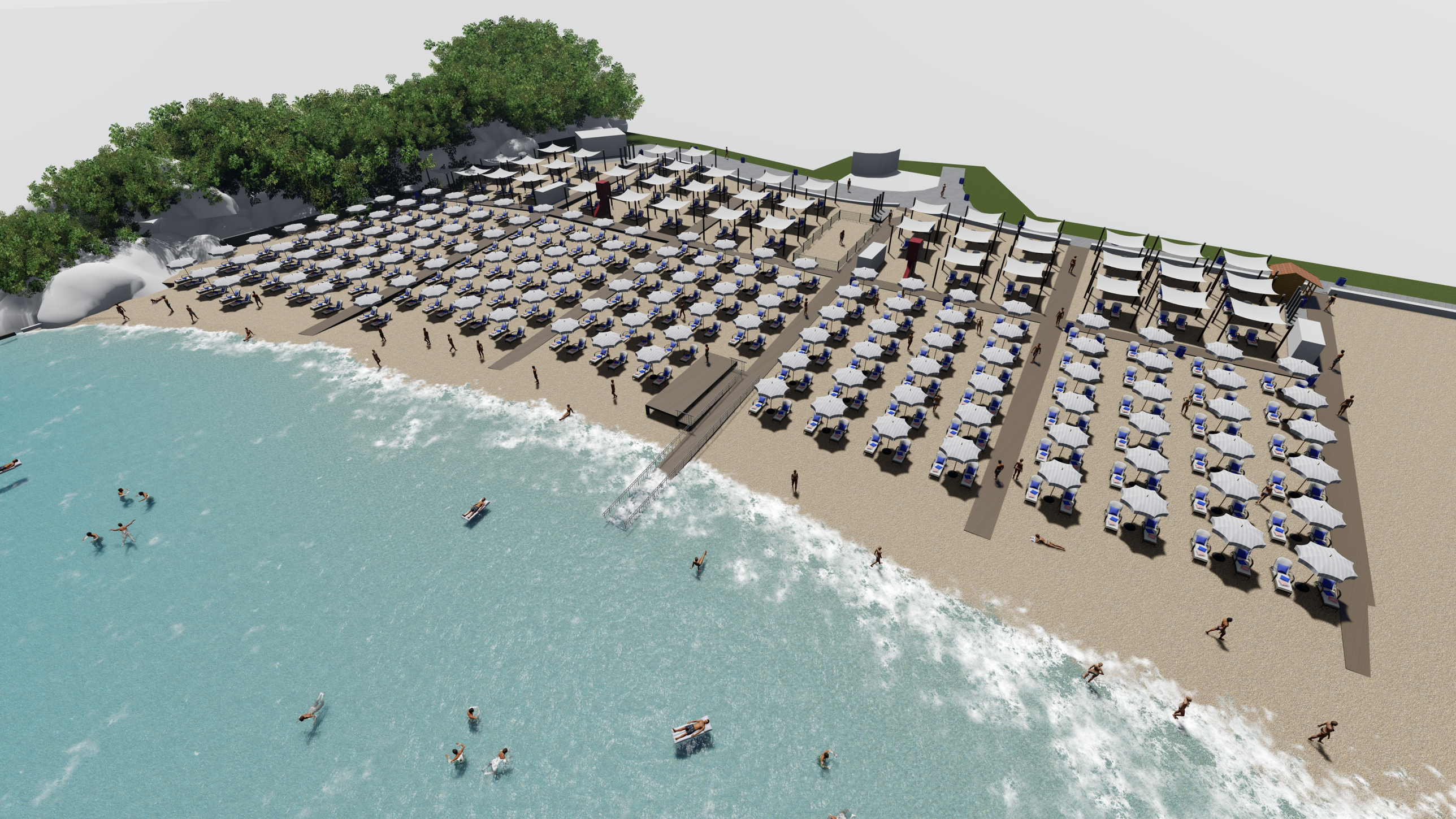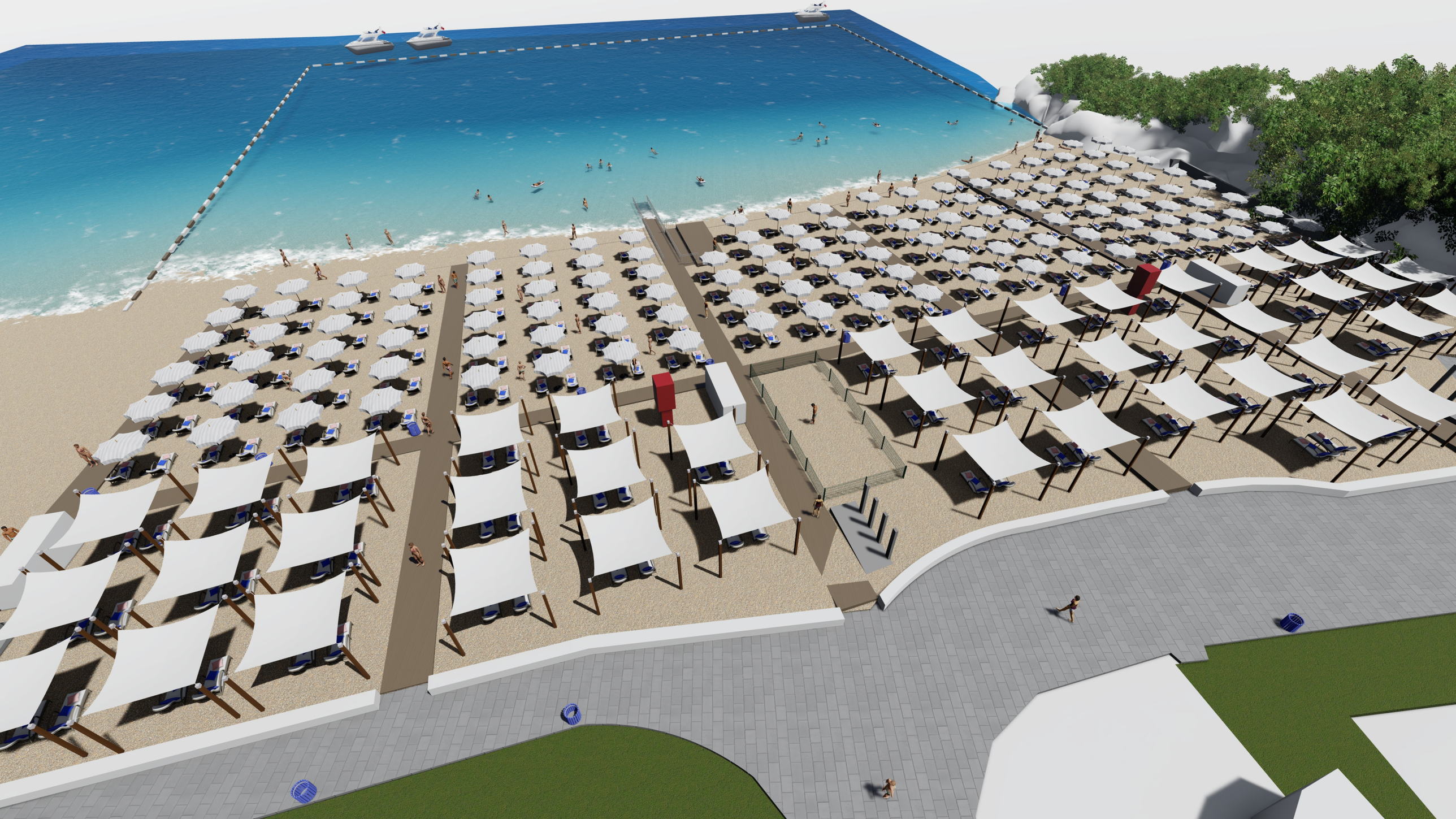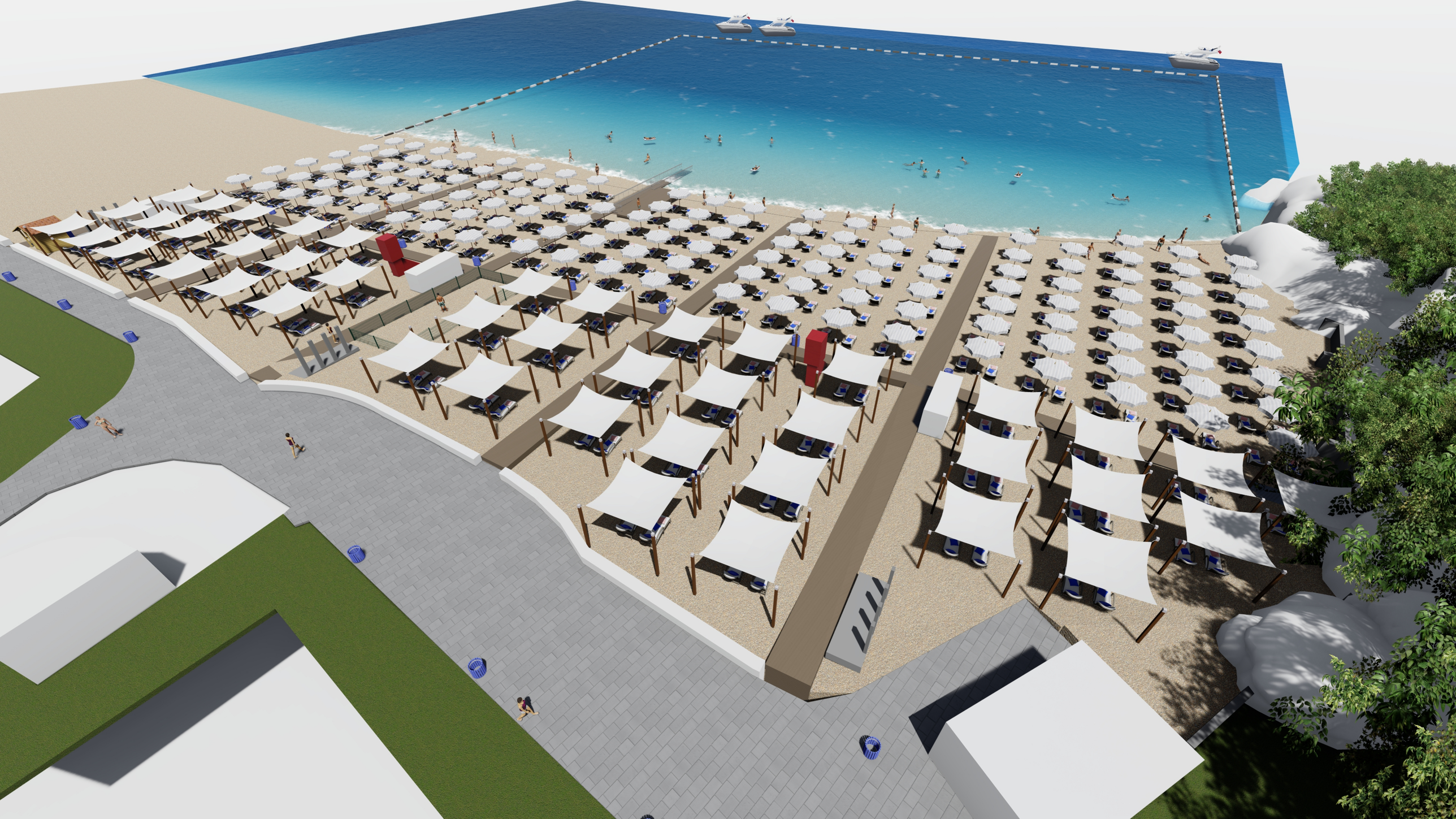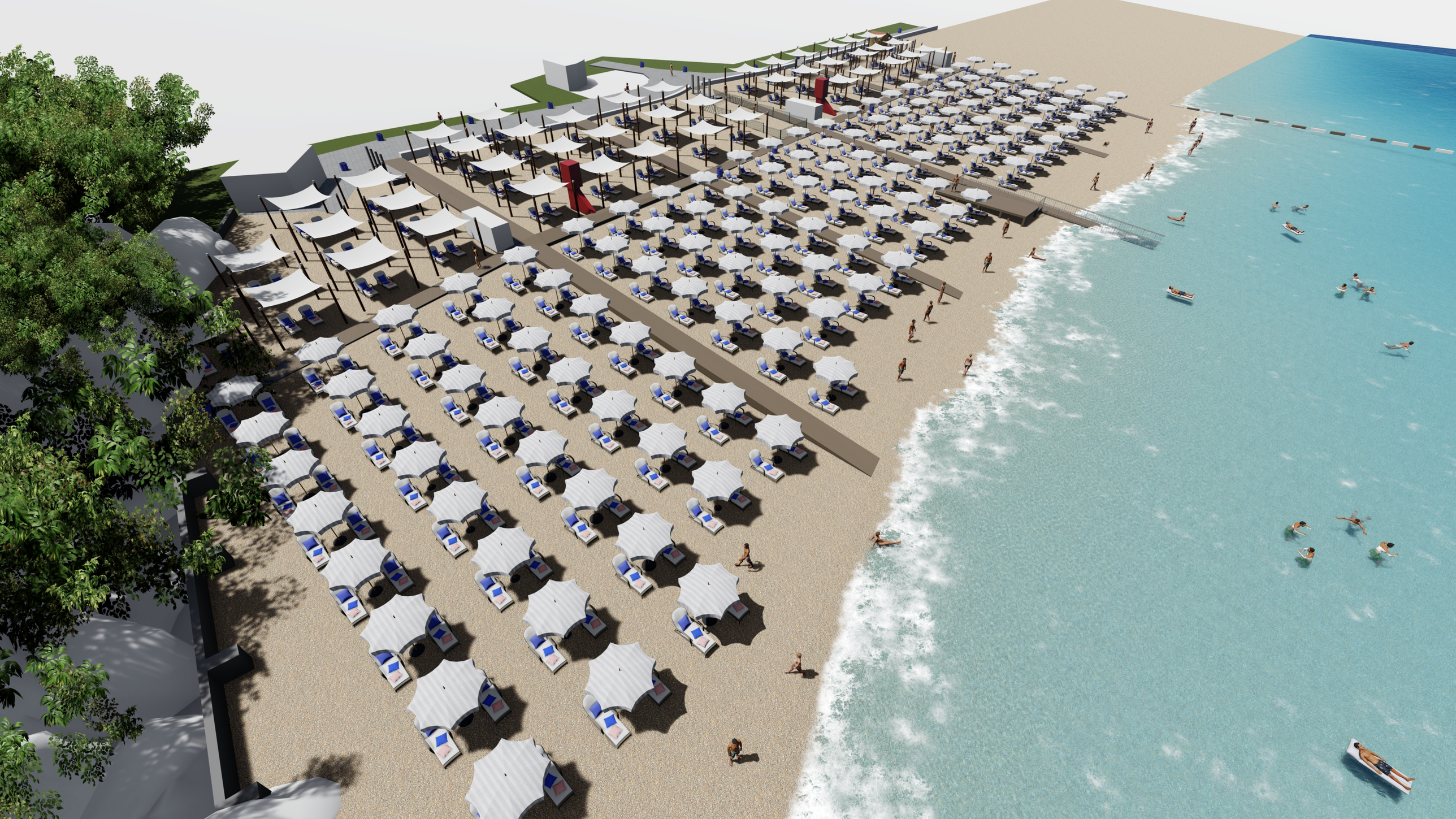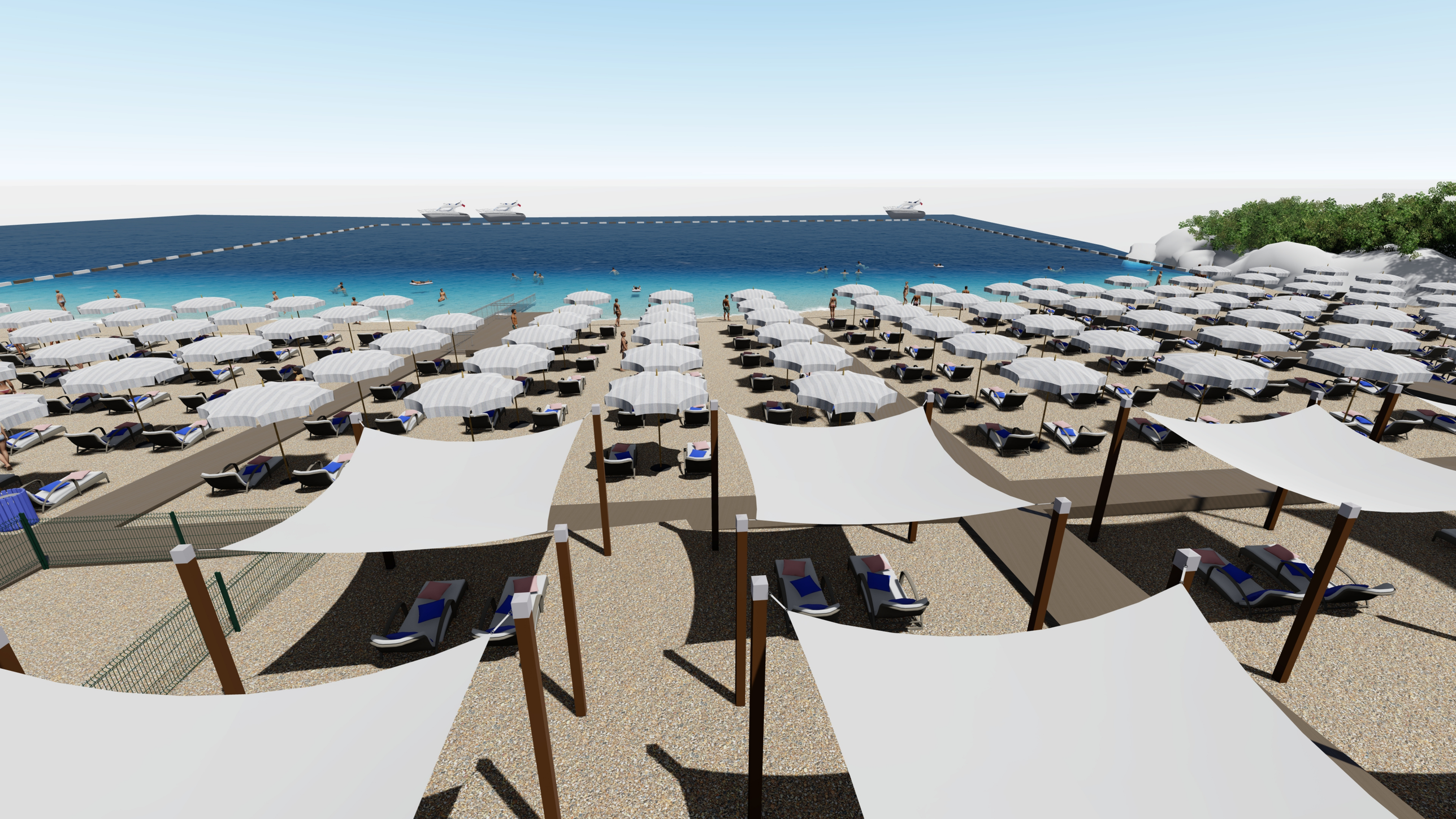
PERSPEKTIVNI PRIKAZI